IN241100475V01_GL

831-809V90

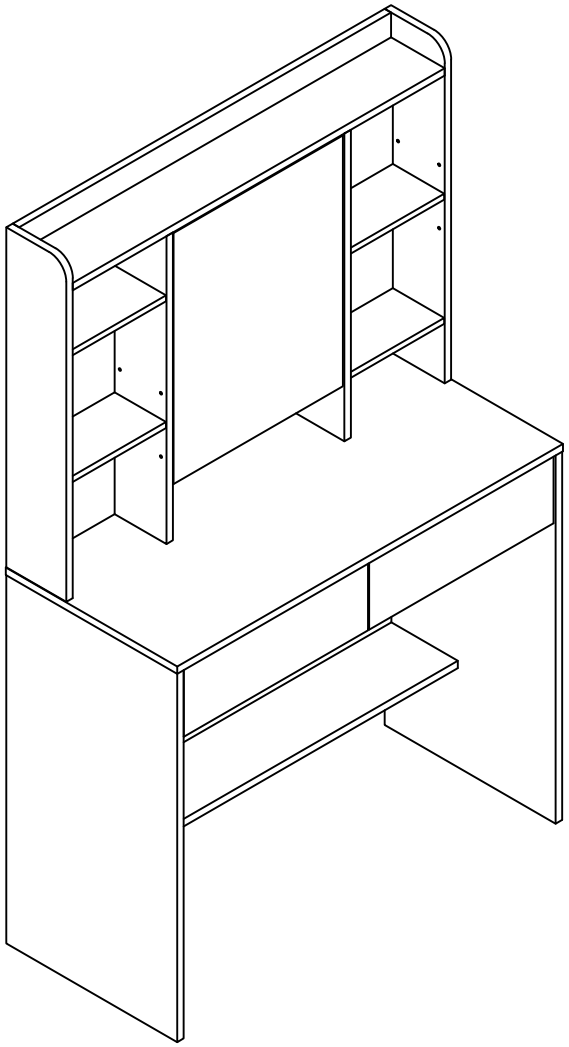



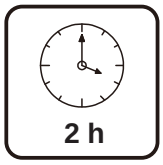



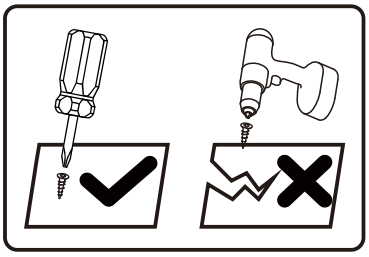

Preporučeni alati

***SR*_VAŽNO: PAŽLJIVO PROČITAJTE I SAČUVAJTE ZA BUDUĆU UPOTREBU.**

KUTIJA 1/2

BR.	DEO	KOL.
1	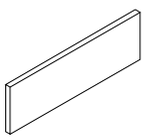	1
2	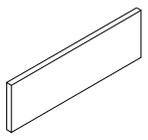	1
6	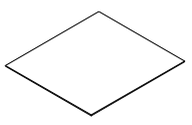	2
17	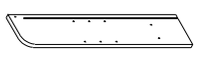	1
18	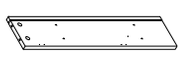	1
19	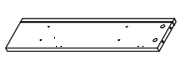	1
20	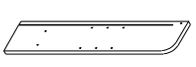	1
21	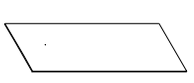	2
24	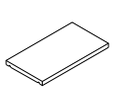	1
25	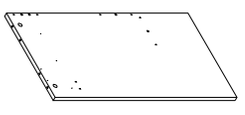	1
26	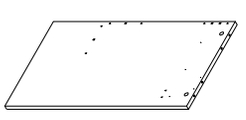	1

KUTIJA 1/2

BR.	DEO	KOL.
A ~ DR	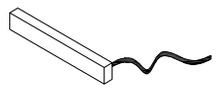	1

KUTIJA 2/2

BR.	DEO	KOL.
3	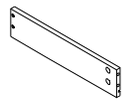	2
4	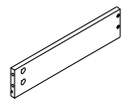	2
5	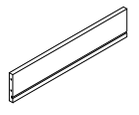	2
7	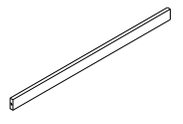	1
8	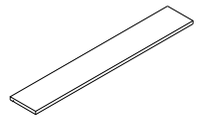	1
9	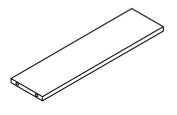	2
10	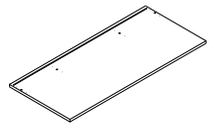	1

KUTIJA 2/2

BR.	DEO	KOL.
11	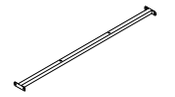	1
12	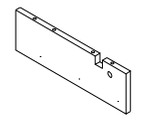	1
13	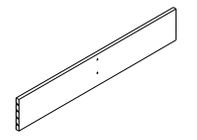	2
14	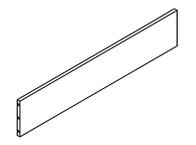	1
15	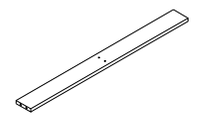	1
16	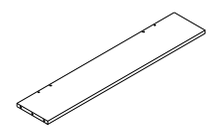	1
22	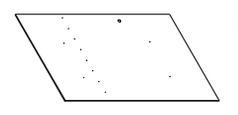	1
23	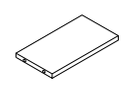	2
24	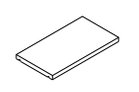	1
27	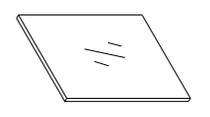	1

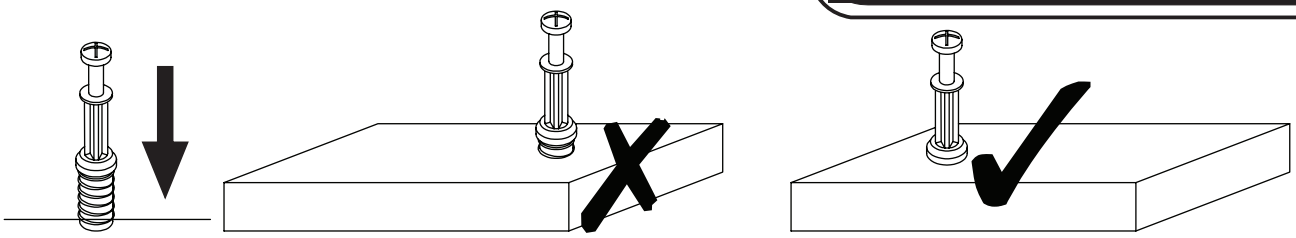

***SR*_SPOJNICA (QUICKFIT):** Zategnite spojnicu dok njen rub ne nalegne ravno uz ploču. Nemojte je zatezati ni previše ni premalo.

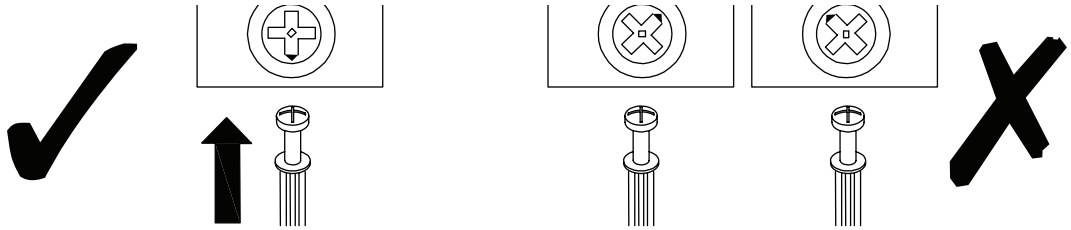

***SR*_EKSCENTAR (CAM LOCK):** Pri postavljanju ekscentra proverite da li je njegov početni položaj ispravan pre nego što umetnete spojnicu.

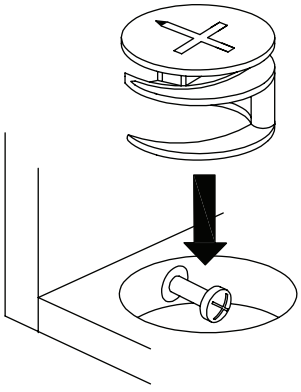

***SR*_Kada se dve ploče spoje, glava spojnice treba da bude u sredini ekscentra. Ekscentar se postavlja pre spojnice.**

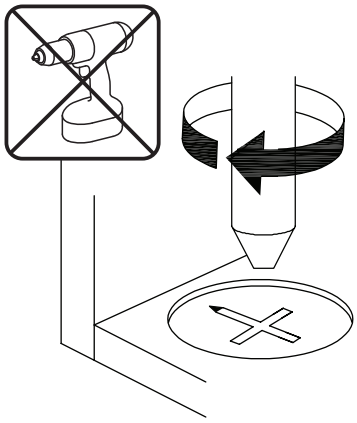

***SR*_Okrenite ekscentar u smeru kazaljke na satu da biste ga zategli.**

DELOVI

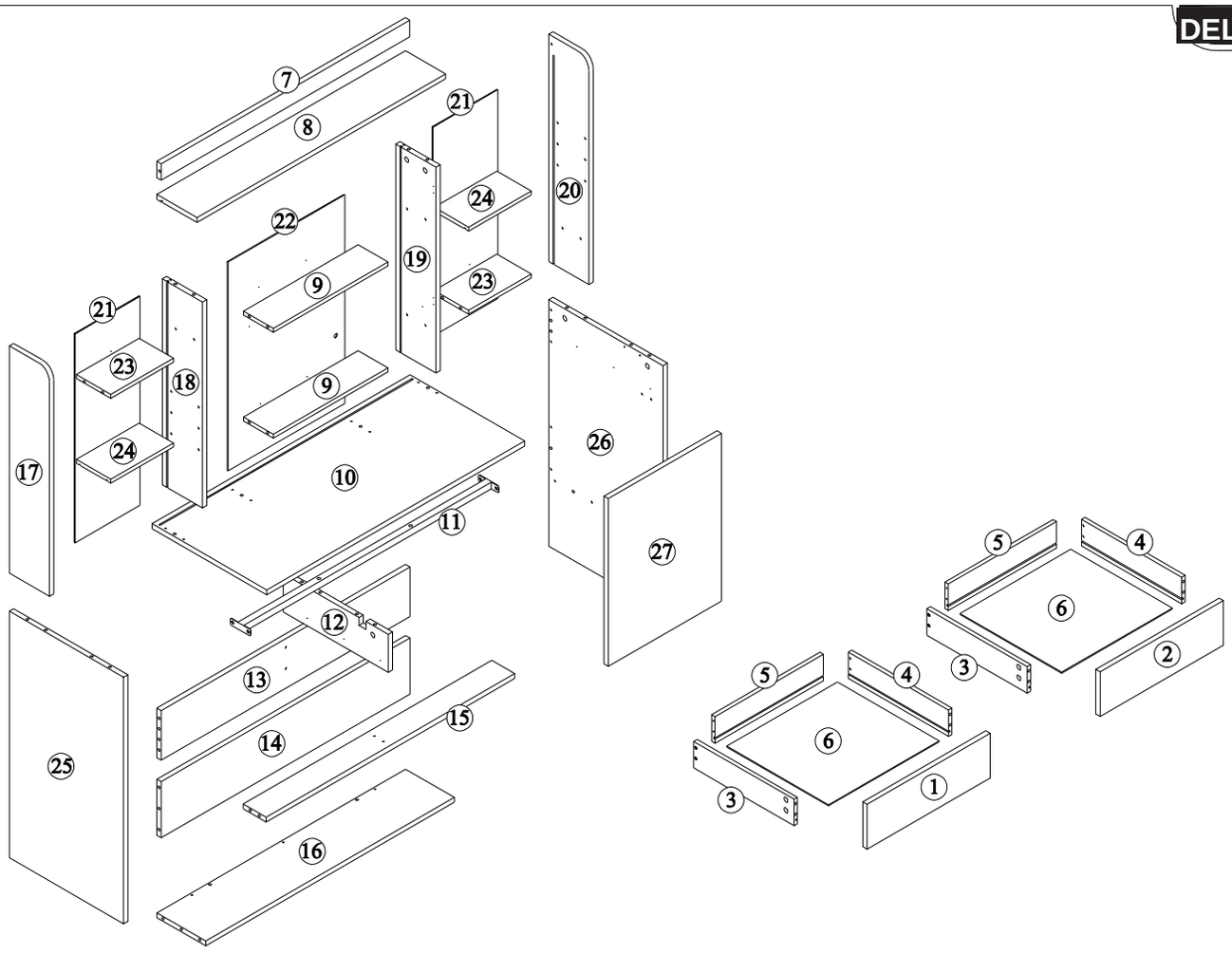

SITNI DELOVI

A x 56 +1 (rezerva) Φ6x35mm	**B** x 56 +1 (rezerva) Φ15x9mm	**C** 22 +1 (rezerva) Φ8x30mm	**D** x 35 +1 (rezerva) Φ3.5x14mm	**E** x 26 +1 (rezerva) Φ4x35mm	**F** x 6 +1 (rezerva) Φ3x12mm
G x 2 M6x30mm	**H** x 1	**I** x 2 Φ3x12mm	**J** x 1	**K** x 2	**L** x 8 +1 (rezerva)
M x 8	**N** x 8 +1 (rezerva) Φ2x6.5mm	**O** x 1	**P** x 8 +1 (rezerva)	**Q** x 1	**R** x 1
S x 2 Φ4x30mm/Φ4x14mm	**T** x 4 Φ4x14mm	**CL** x 2 350mm	**CR** x 2 350mm	**DL** x 2 350mm	**DR** x 2 350mm

NAPOMENA

SR_Ne mešajte slične vijke.

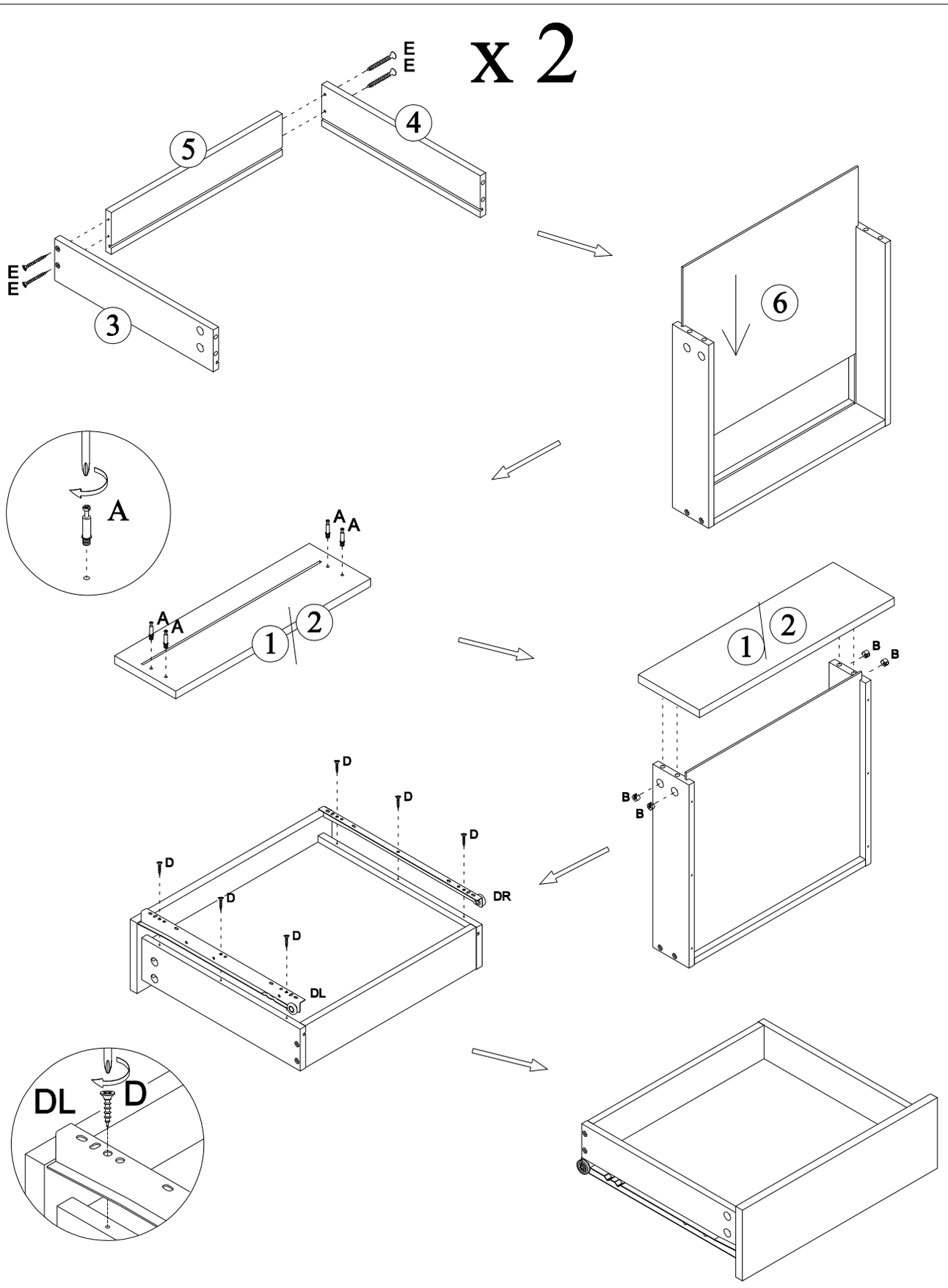

A	B	D	E	DL	DR
x 8	x 8	x 12	x 8	x 2	x 2

02

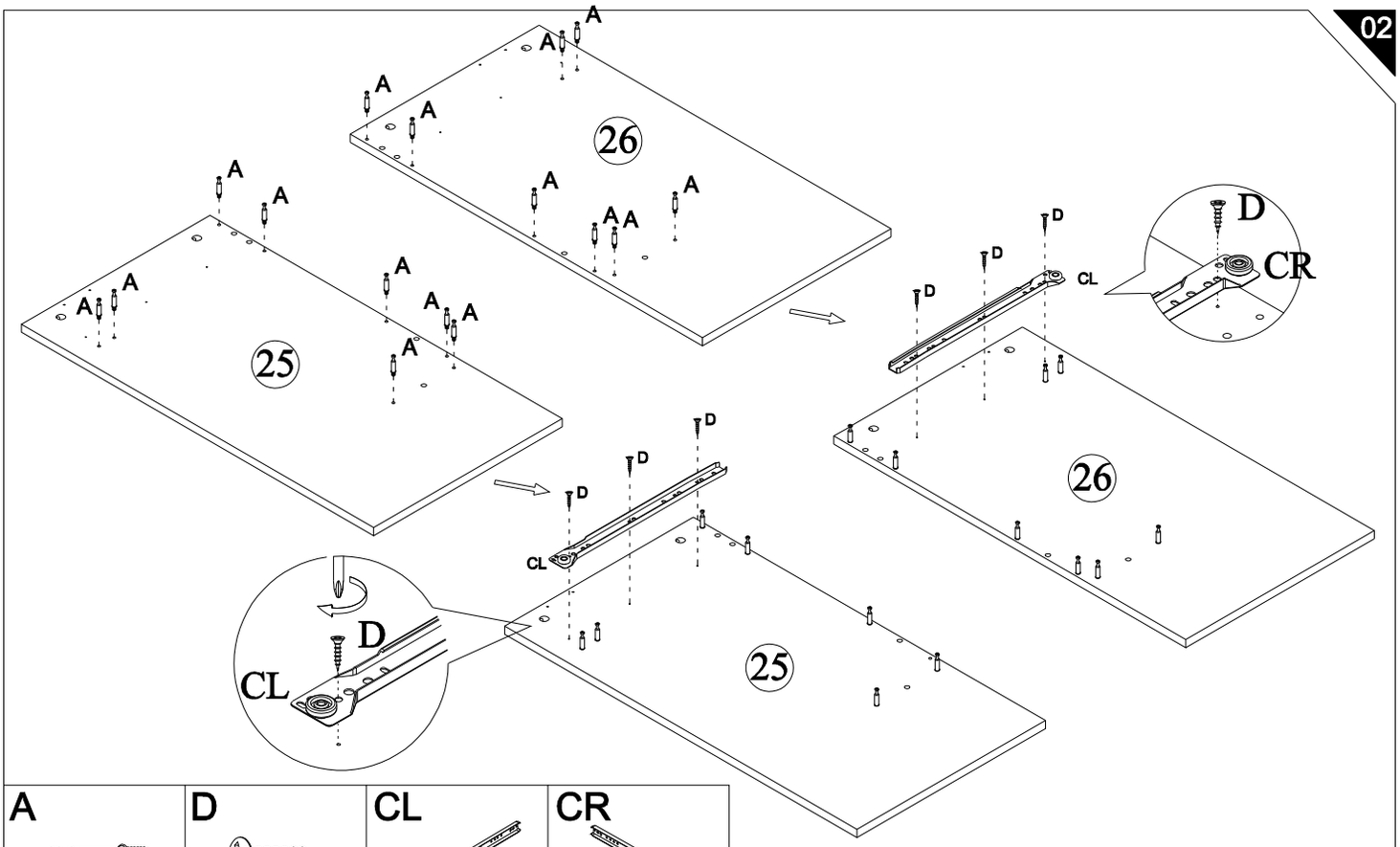

A	D	CL	CR
x 16	x 6	x 1	x 1

03

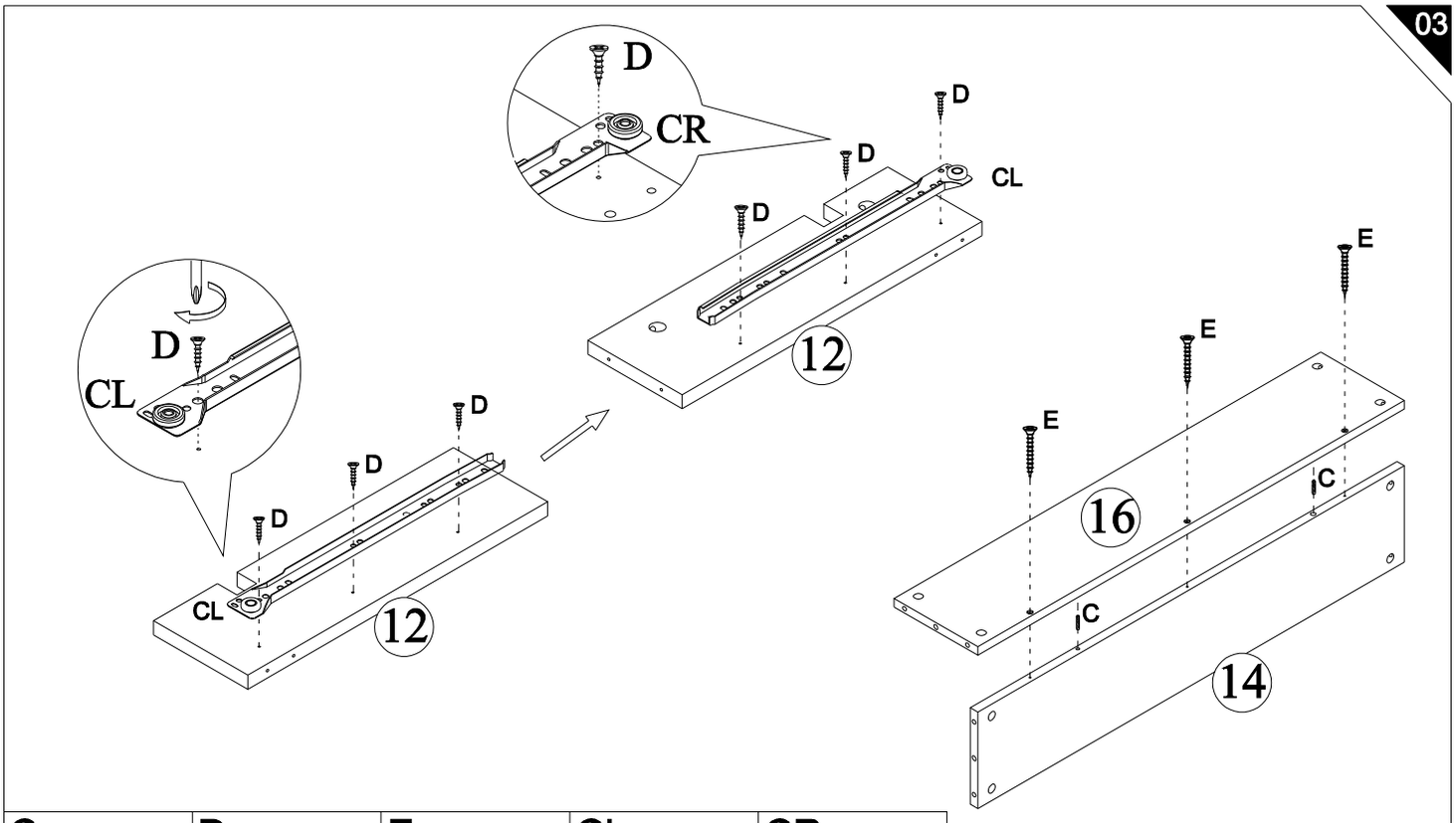

C	D	E	CL	CR
x 2	x 6	x 3	x 1	x 1

04

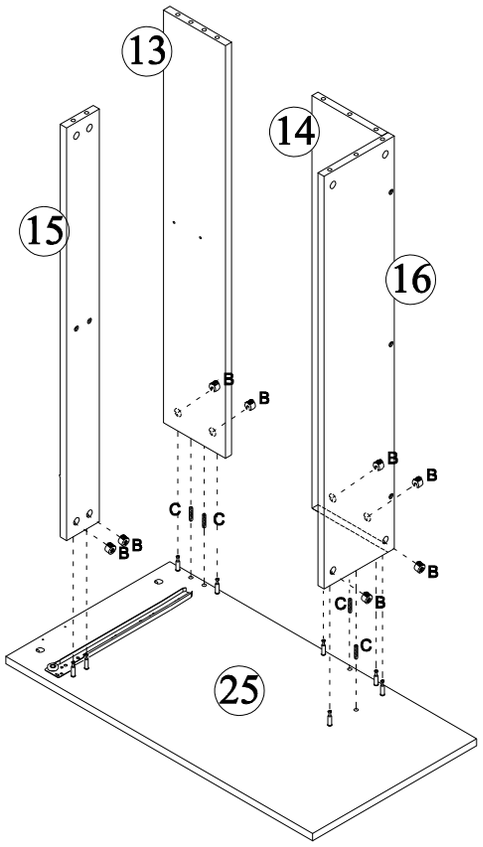

B	C
 x 8	 x 4

05

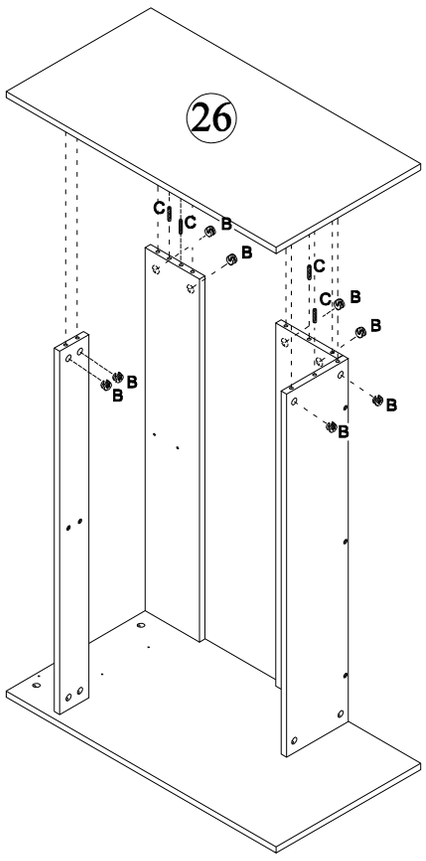

B	C
 x 8	 x 4

06

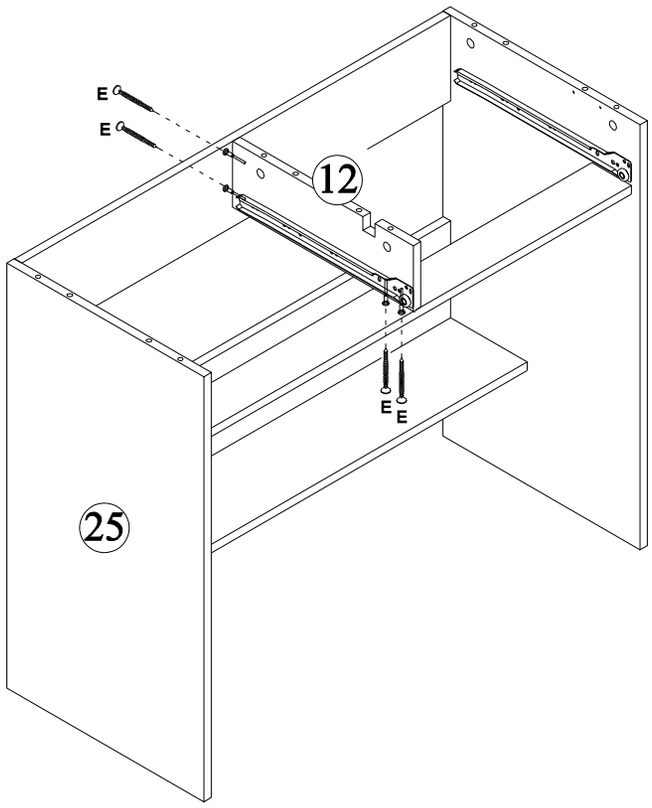

E

x 4

07

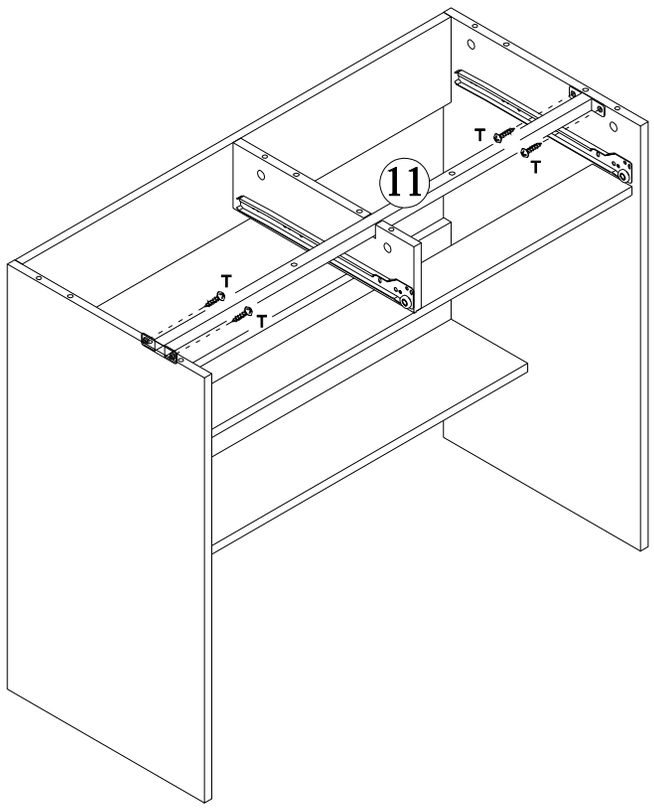

T

x 4

08

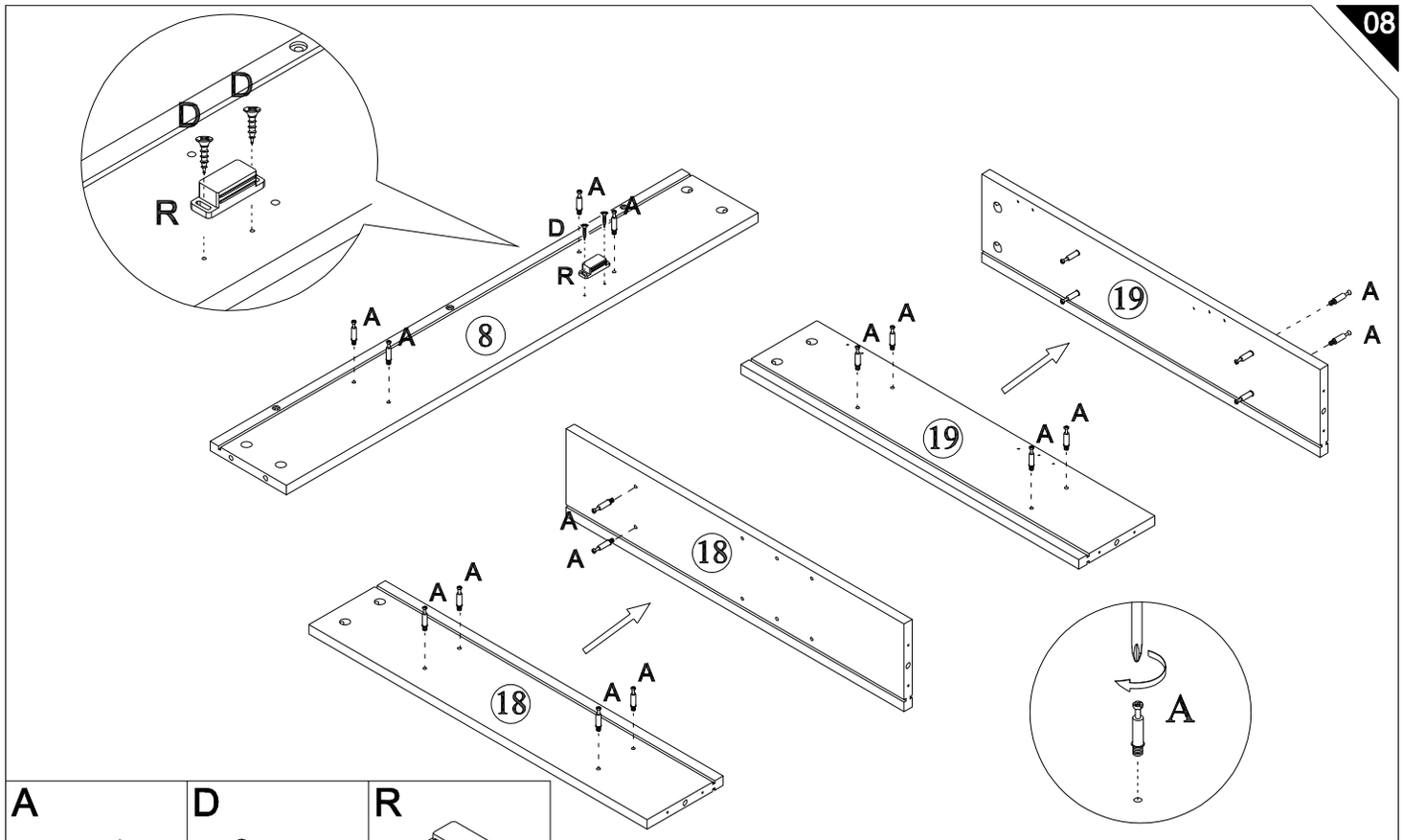

A	D	R
x 16	x 2	x 1

09

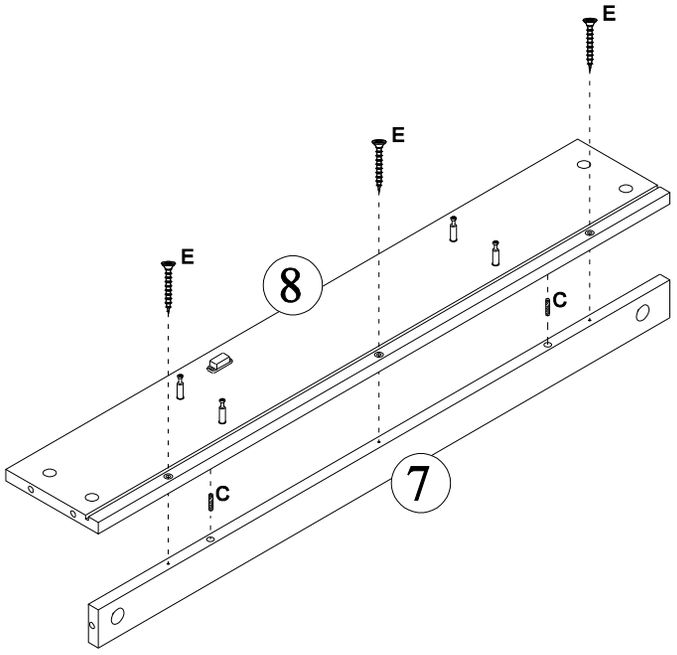

C	E
x 2	x 3

10

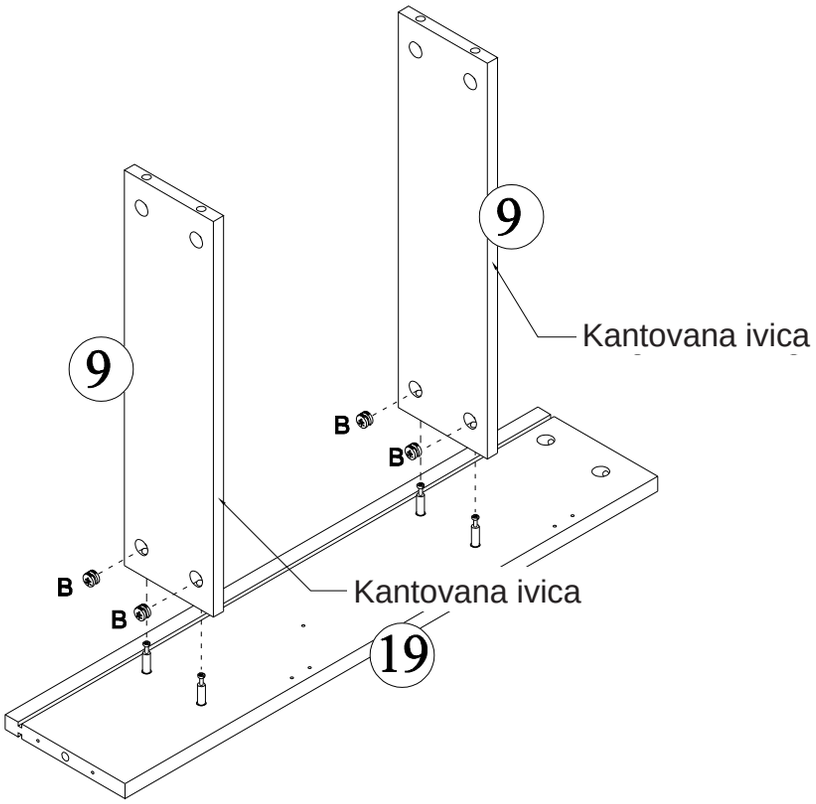

B



x 4

11

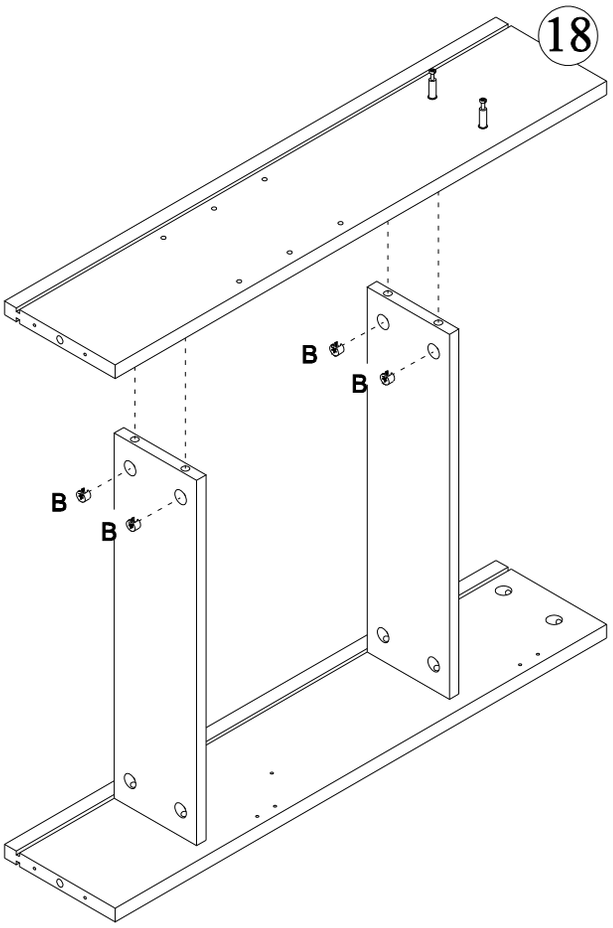

B

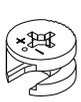

x 4

12

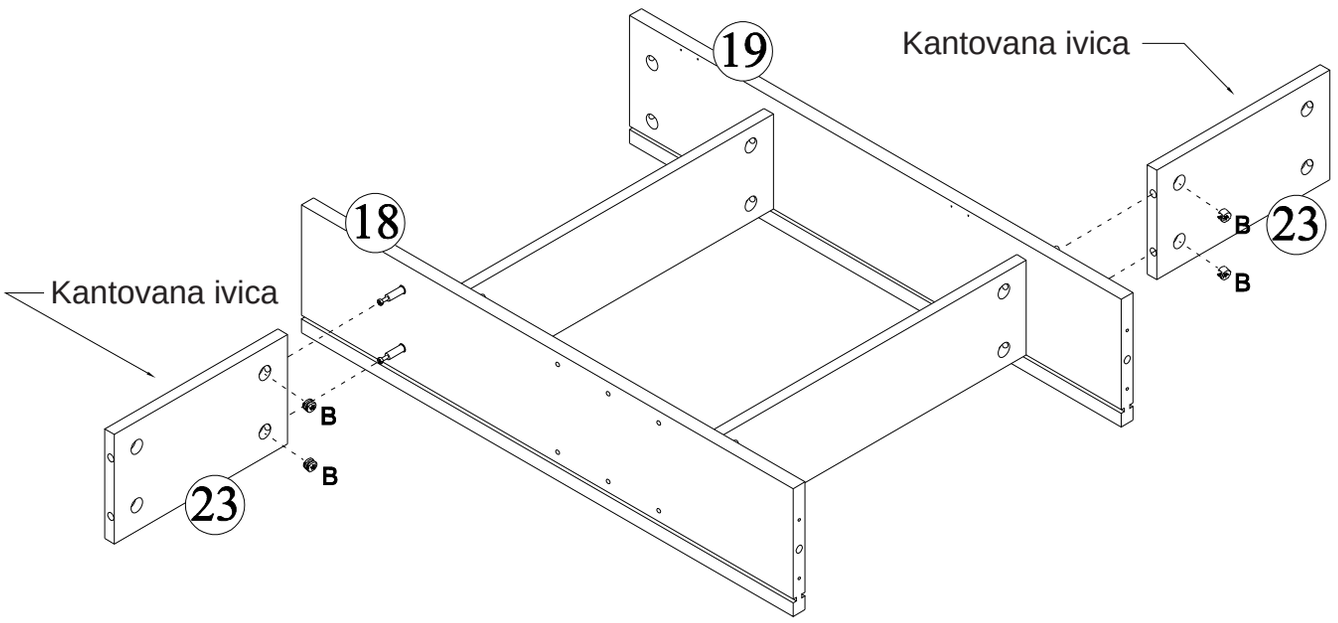
19
Kantovana ivica
18
23
B
B
B
B
Kantovana ivica
23

B



x 4

13

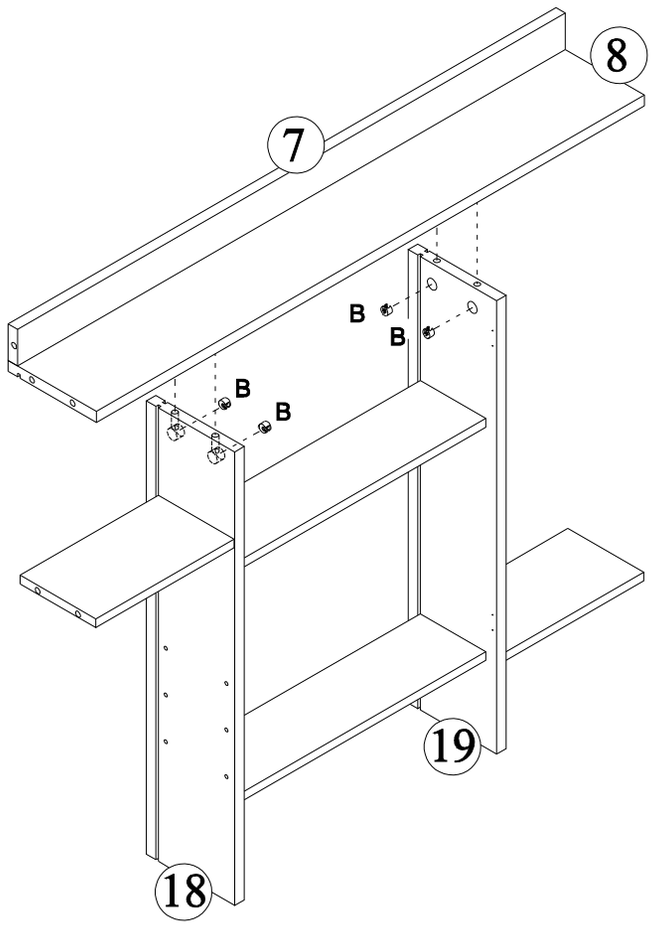
8
7
B
B
B
B
19
18

B

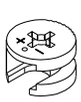

x 4

14

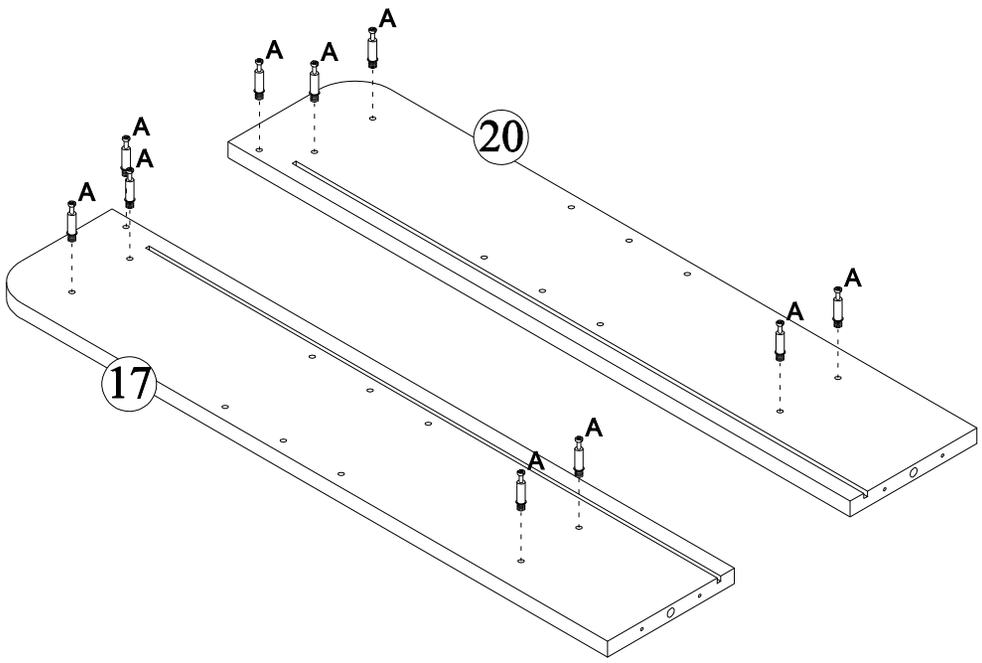

A

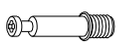

x 10

15

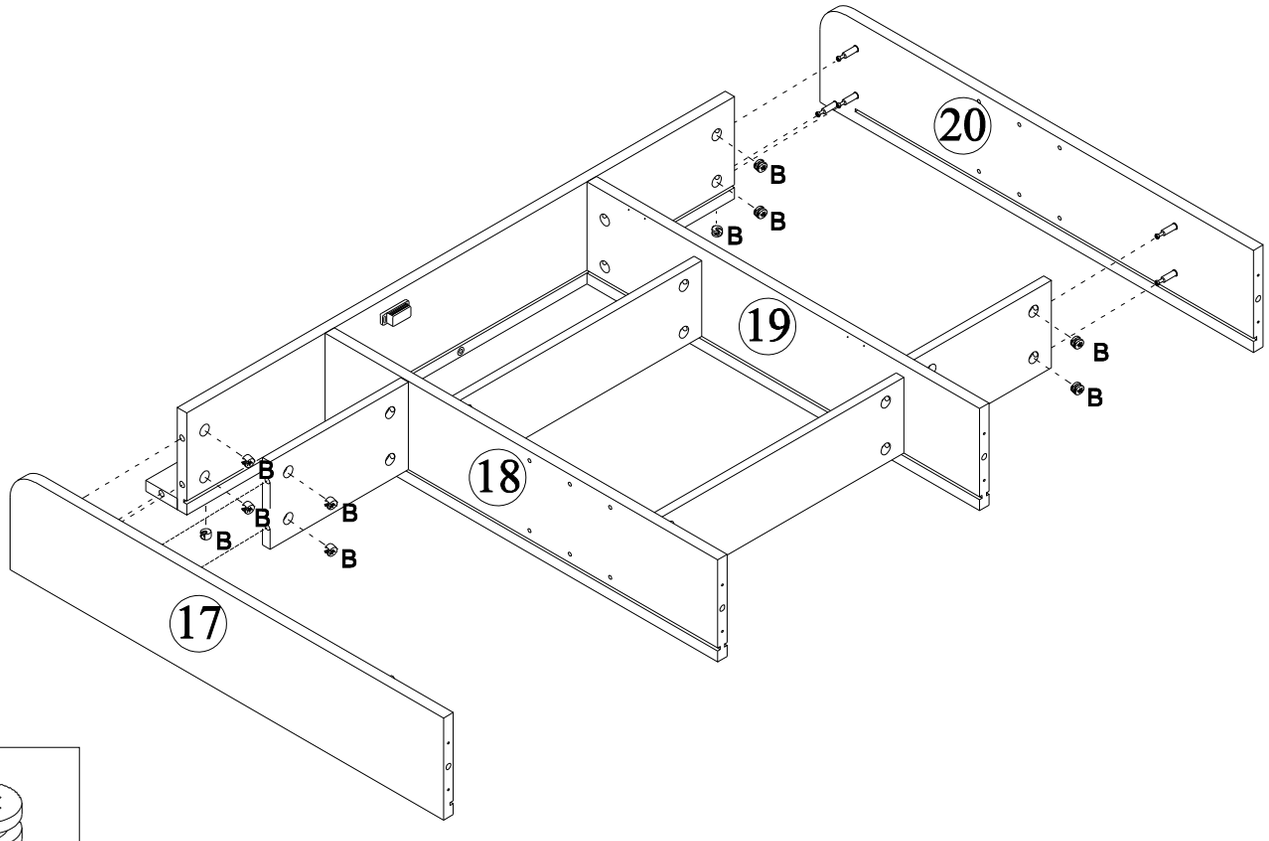

B



x 10

16

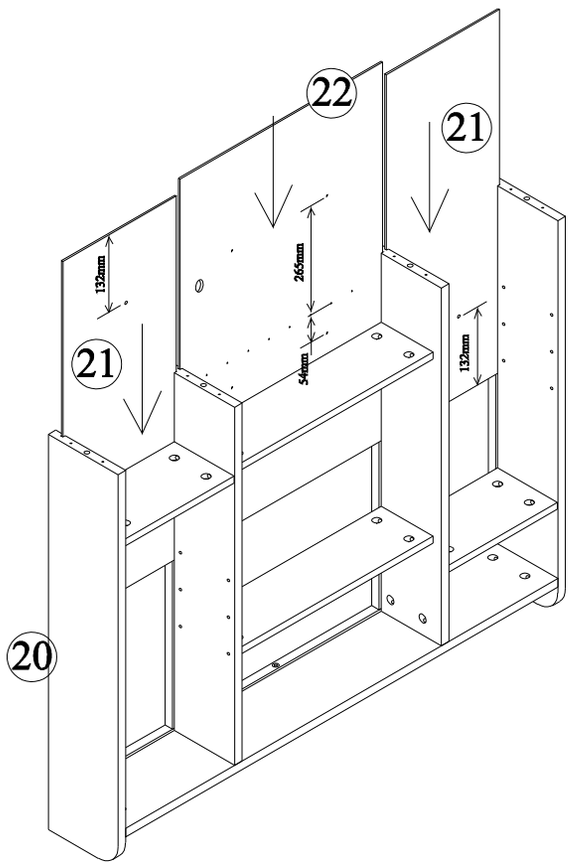

17

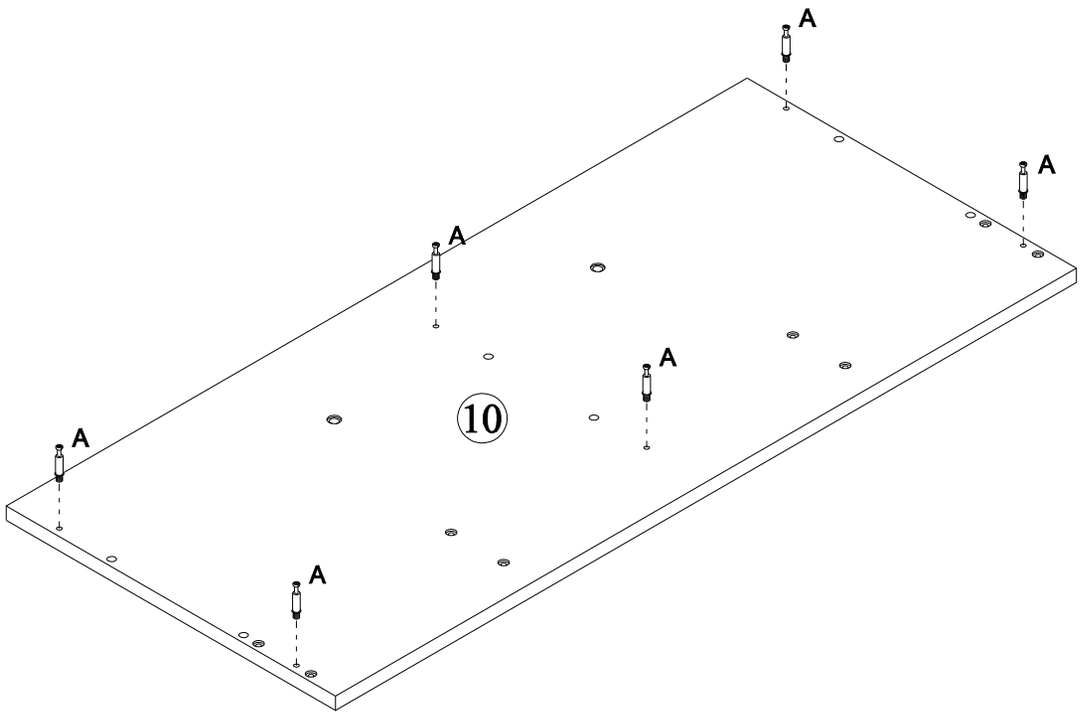

A

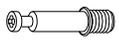

x 6

18

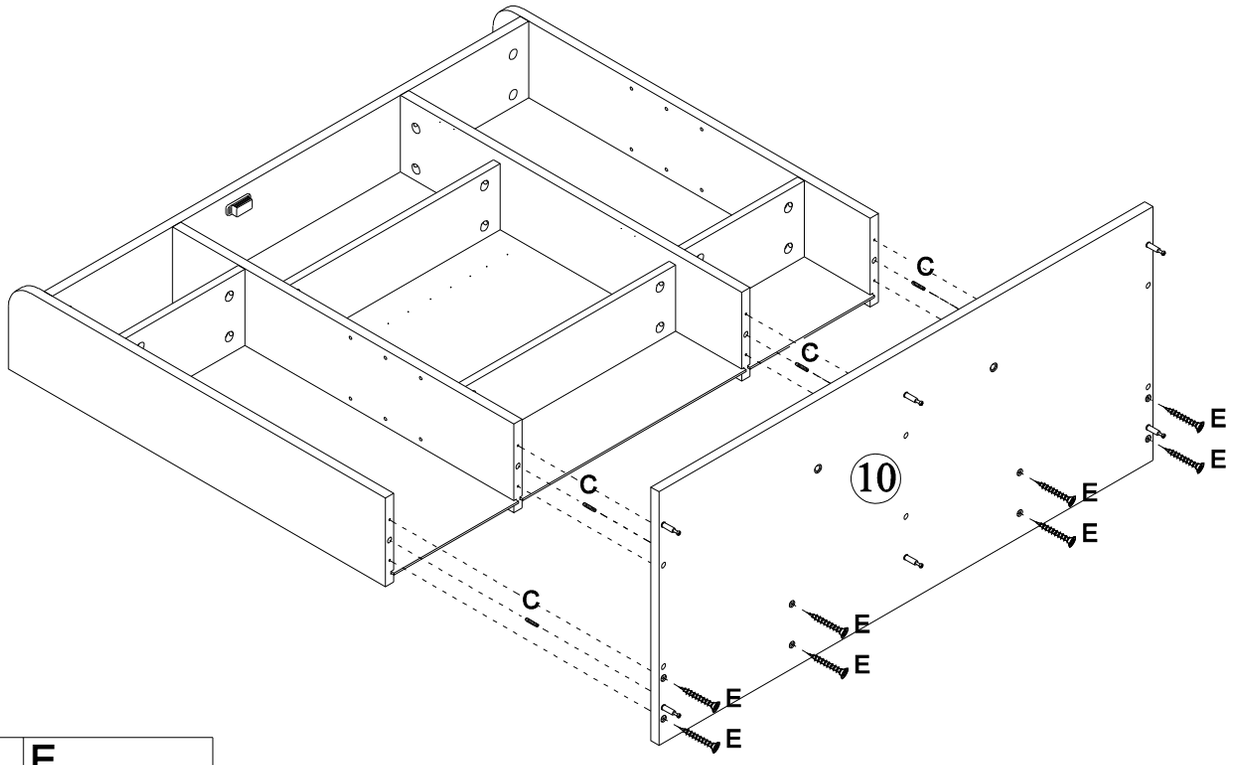

C	E
x 4	x 8

19

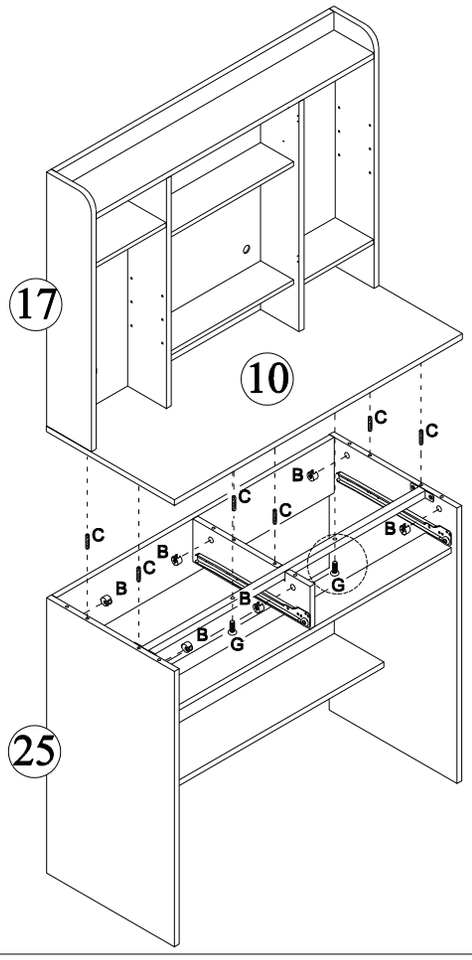

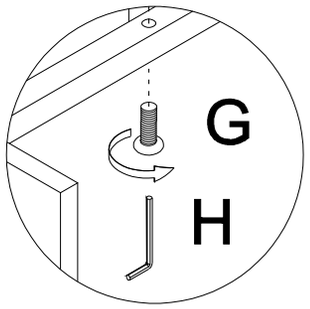

B	C
x 6	x 6
G	**H**
x 2	x 1

20

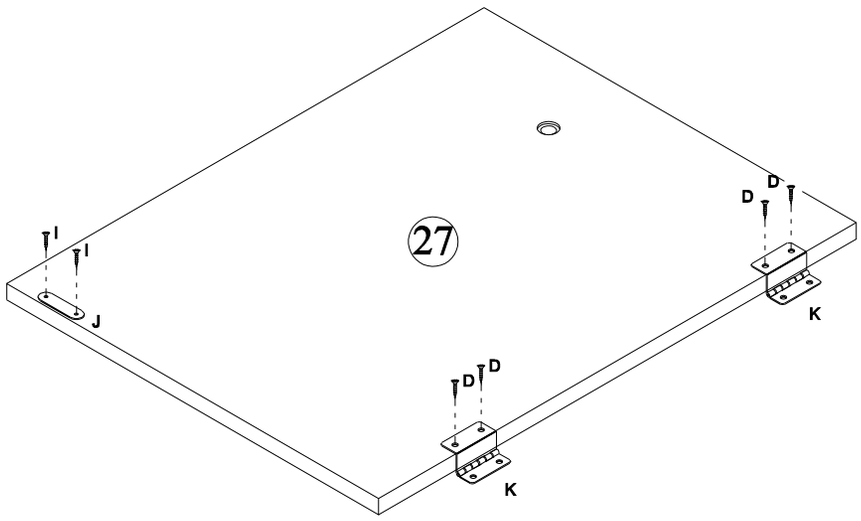

D	I	J	K
x 4	x 2	x 1	x 2

21

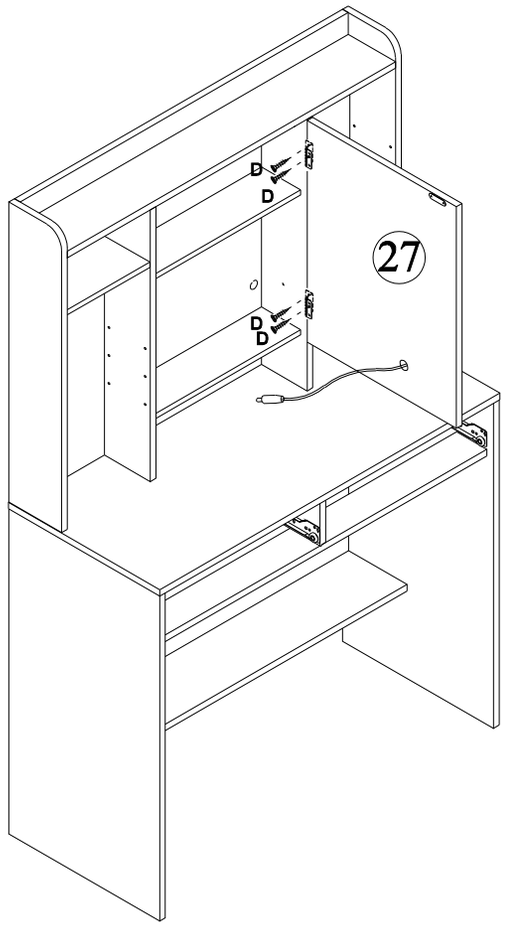

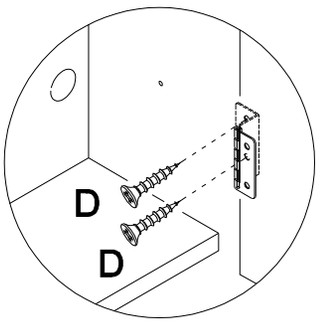

D
x 4

22

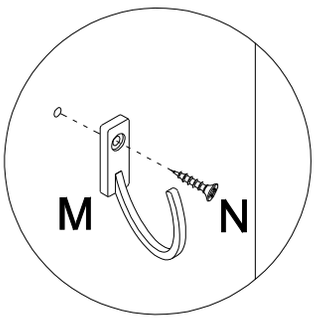

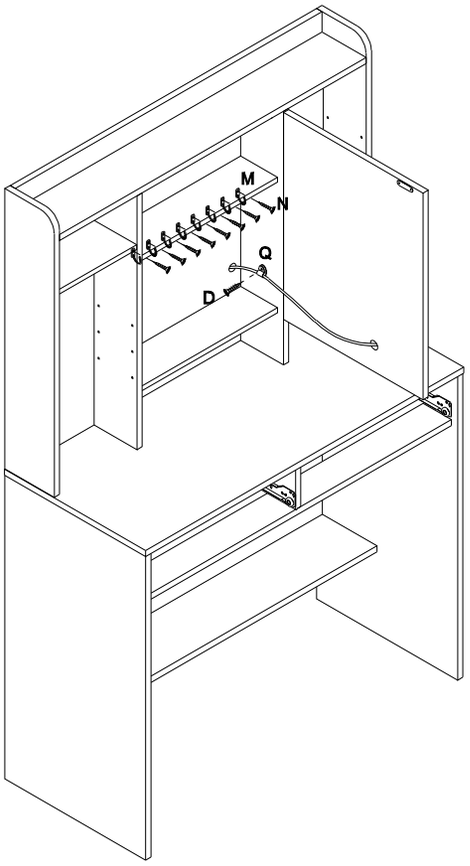

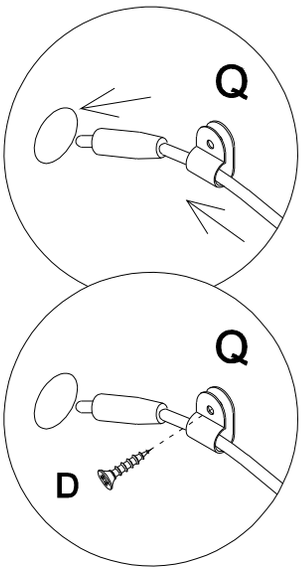

D  x 1	M  x 8
N  x 8	Q  x 1

23

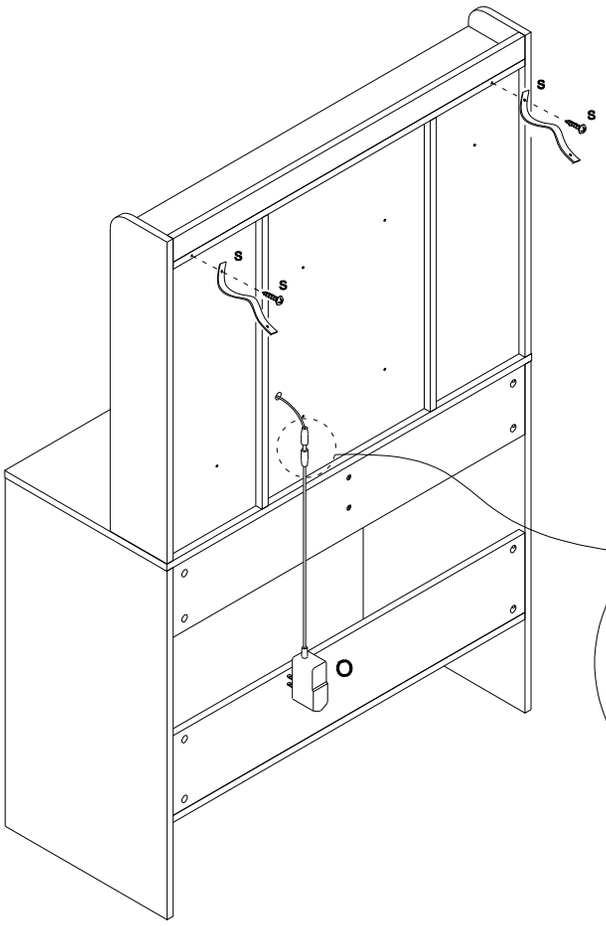

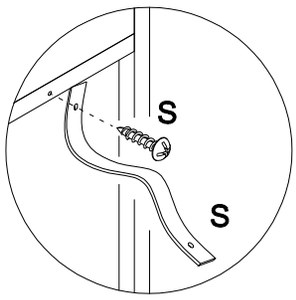

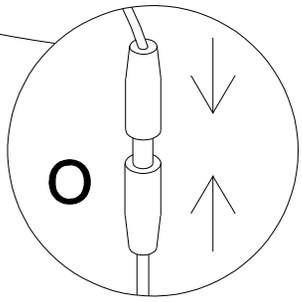

O  x 1	S  x 2

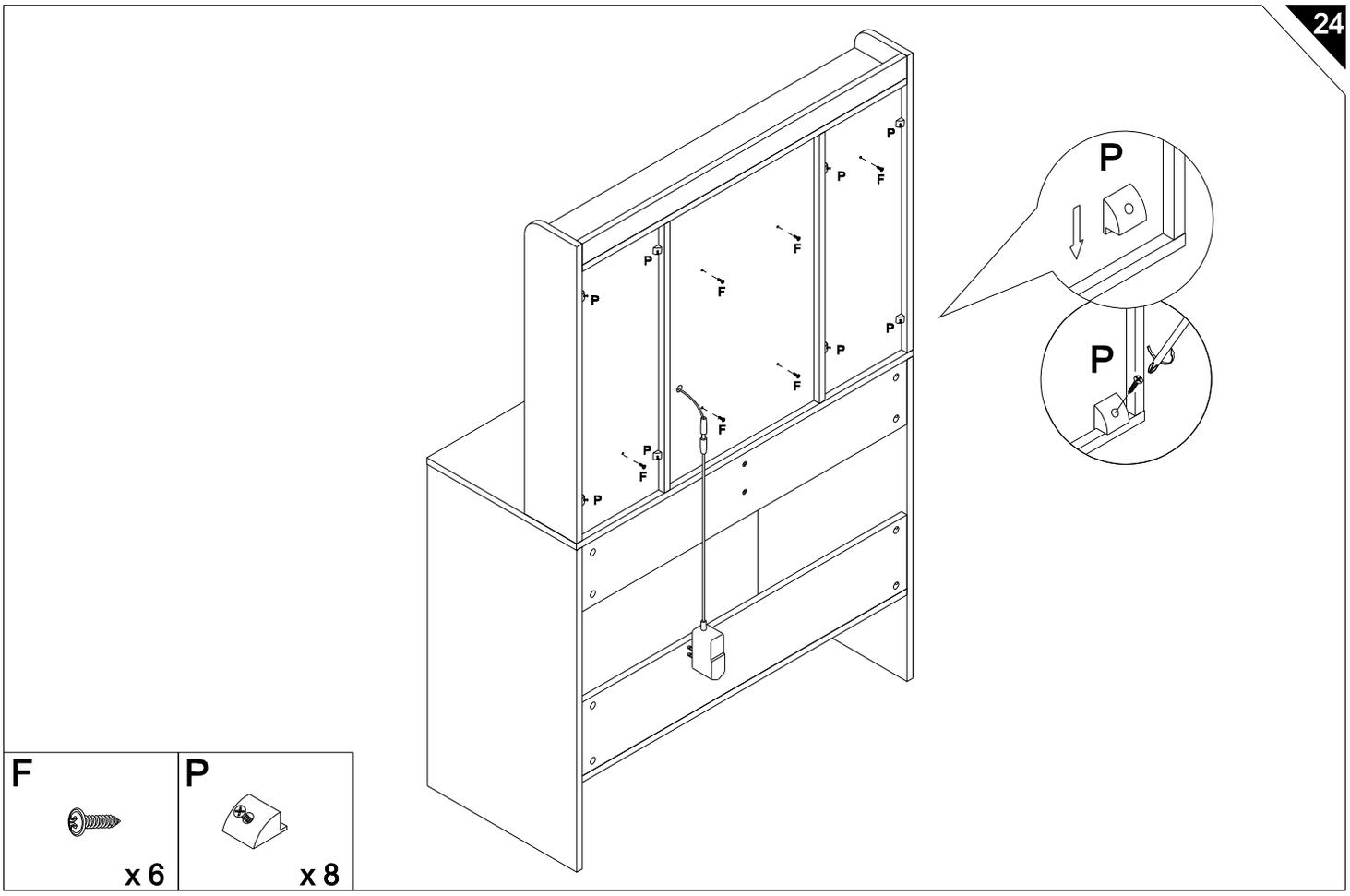
24
P
F
x 6
x 8

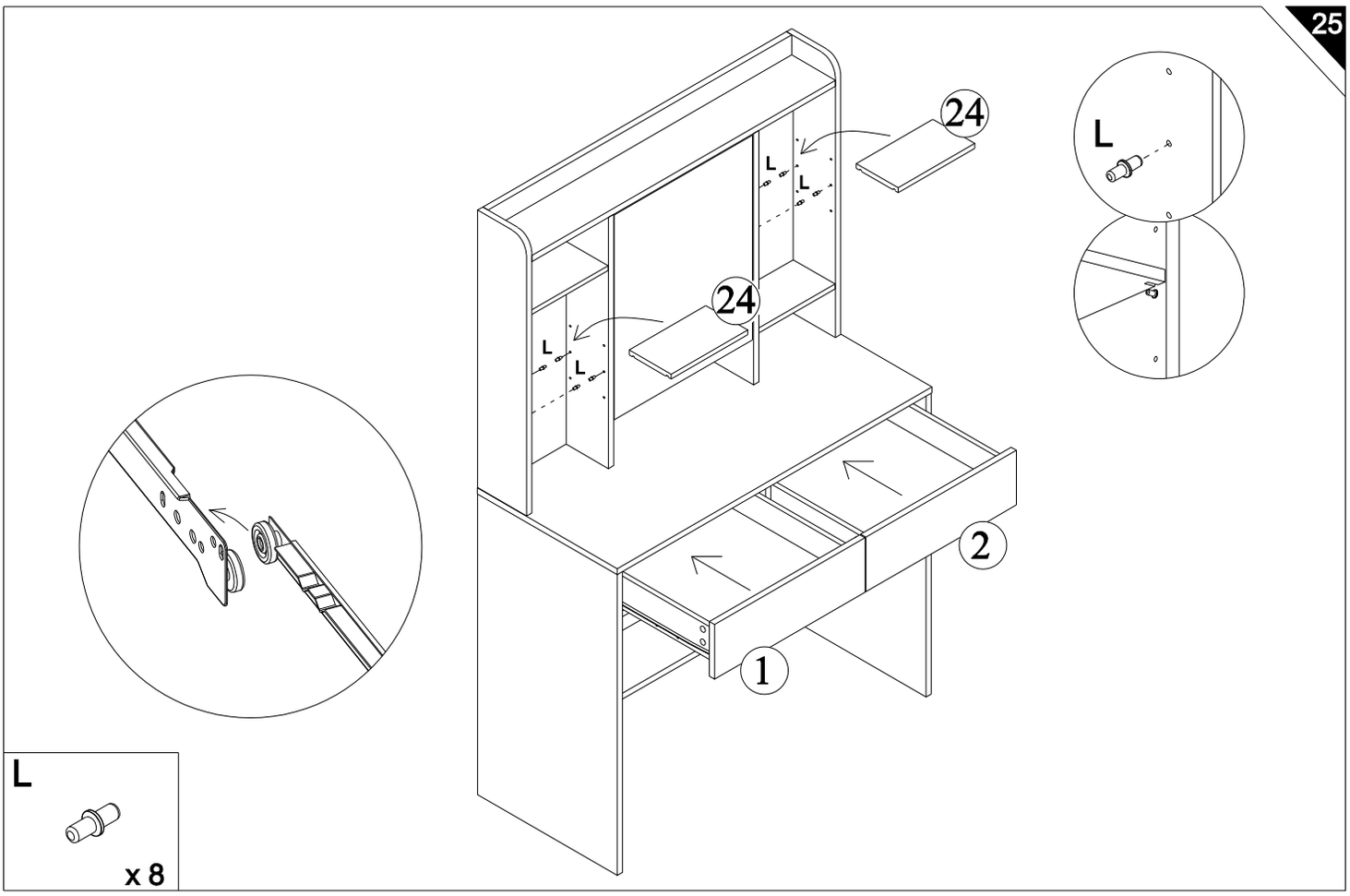
25
24
L
2
1
x 8

Gotovo

SR_Ovo je sigurnosni pojas protiv prevrtanja koji pričvršćuje proizvod za zid. Možete ga koristiti ili ne, u zavisnosti od Vaših potreba.

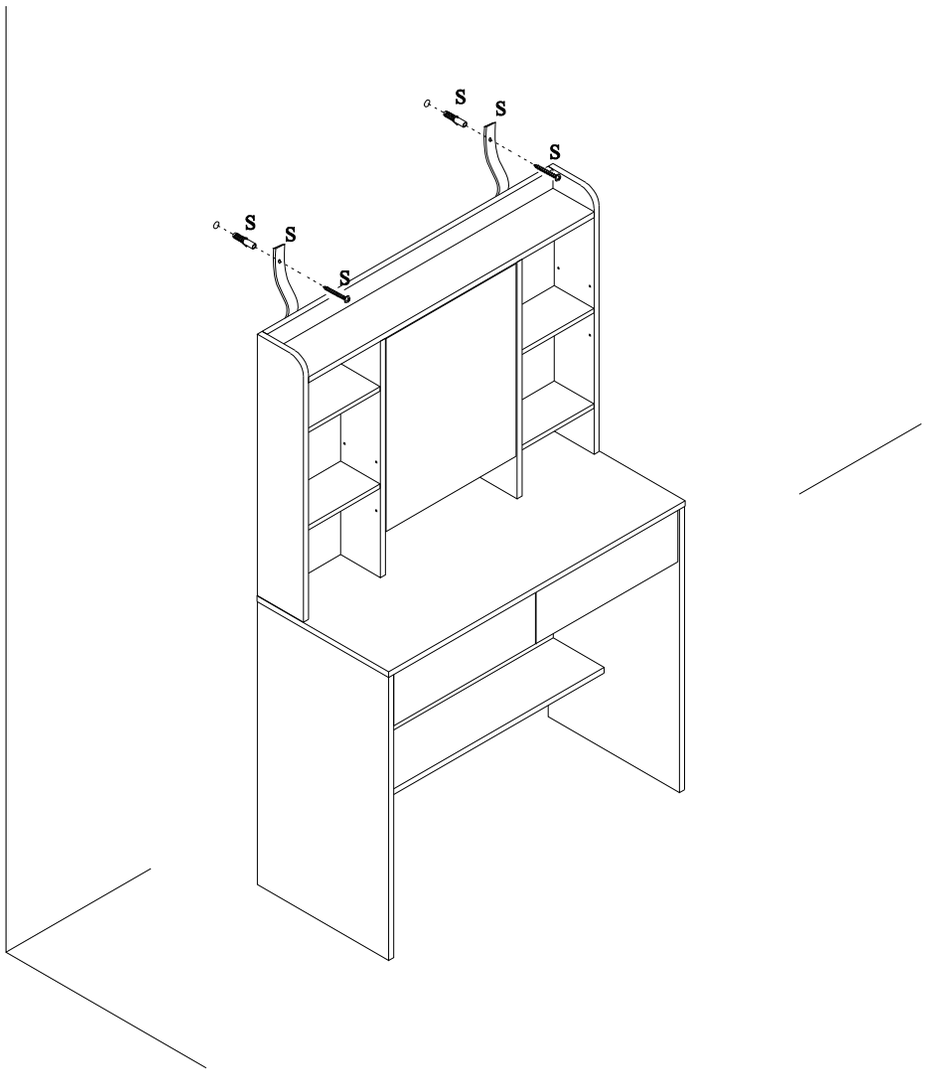

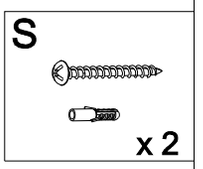

SR_Ako je zid masivan (beton, cigla), koristite tiplove i samourezne vijke. Ako je zid od drveta, koristite samo samourezne vijke. Nemojte previše zatezati vijke.

SR

Ako imate bilo kakvih pitanja, obratite se našem centru za korisničku podršku. Naši kontakt podaci su navedeni u nastavku:

akcijskaroba@gmail.com
www.akcijskaroba.rs

UVOZNIK ZA SRBIJU:
AKCIJSKA ROBA PR ĐORDAN ALEKSANDAR
Subotica, Srbija

PROIZVOĐAČ / OVLAŠĆENI PREDSTAVNIK ZA EU:
MH Handel GmbH
Wendenstraße 309
D-20537 Hamburg
Nemačka

ZEMLJA POREKLA: KINA

Kada Vam proizvod više nije potreban, poklonite ga ili ga predajte na reciklažu u skladu sa lokalnim propisima. Ne odlažite ga zajedno sa kućnim otpadom.