RS

IN230500407V02

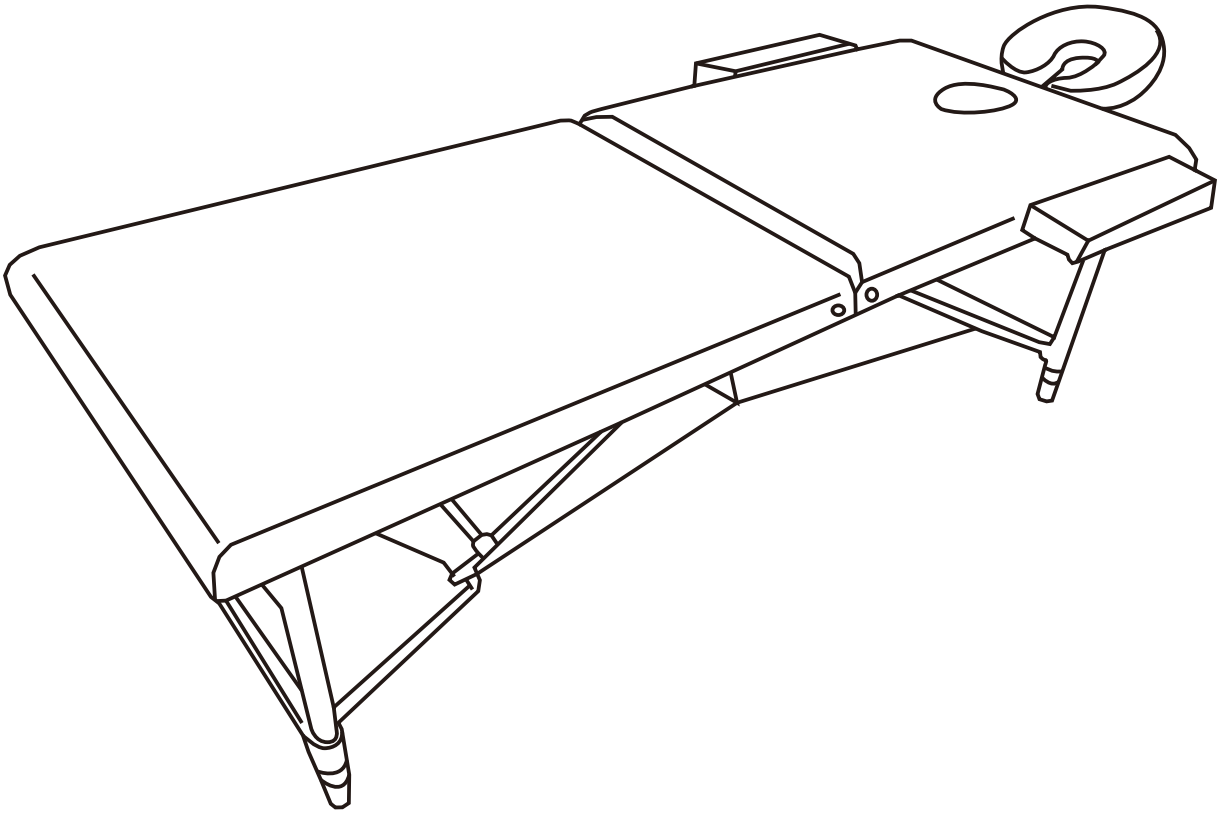

5550-3291
5550-3292
5550-3293
503-025V70
503-025V00

10
KORAKA

10 MIN

SR_ **VAŽNO: PAŽLJIVO PROČITAJTE I SAČUVAJTE ZA BUDUĆU UPOTREBU.**

SR

Ograničenja nosivosti stola:
Postavljanje klijenta na sredinu stola pomaže da se težina ravnomerno rasporedi i obezbeđuje stabilnost. Najpre lagano sedite blizu sredine stola (ne na samu sredinu), a zatim se pomerite što bliže sredini (od ivice). Radno opterećenje je zbir težine klijenta i najvećeg pritiska nadole koji primenjuje terapeut. Maksimalno radno opterećenje stola je 500 funti (oko 227 kg). Na primer: za klijenta težine 300 funti (oko 136 kg) najveći pritisak nadole koji se bezbedno može primeniti je 200 funti (oko 91 kg). Pošto pritisak pod bočnim uglom znatno više opterećuje sto, najveći bočni pritisak ne sme da pređe 50% najvećeg pritiska nadole.

Odricanje od odgovornosti:
Ovaj proizvod je namenjen isključivo iskusnim odraslim osobama starijim od 21 godine.
Prodavac ni pod kojim okolnostima ne snosi odgovornost za slučajni ili posledični gubitak, štetu ili povredu nastalu direktno ili indirektno upotrebom ovog proizvoda, uključujući i kvar usled nemara ili nedostatka.
Prodavac ne daje nikakve tvrdnje o pogodnosti ovog proizvoda za bilo koju određenu svrhu ili upotrebu.
Kupac oslobađa prodavca, njegove zastupnike i povezana lica svake odgovornosti koja proizilazi iz upotrebe ili vlasništva nad ovim proizvodom ili je u vezi s njima.
Kupac u potpunosti prihvata odgovornost i oslobađa prodavca odgovornosti za sve telesne povrede, povrede sa smrtnim ishodom, smrt korisnika i drugih lica, kao i za sve gubitke, troškove i štete nastale kao posledica rukovanja ovim proizvodom od strane kupca ili bilo koga drugog.
Kupovinom ovog proizvoda potvrđujete da ste pročitali i razumeli uslove ovog ugovora, da se sa njima slažete i da ste punoletni (21 godina ili stariji) za zaključenje ovog ugovora i preuzimanje obaveza iz njega.

Bočni produžeci za ruke:
Ovo su bočni produžeci za ruke za naš sto. Ovi skidajući, tapacirani bočni oslonci povećavaju širinu stola. Postavljaju se u predviđene otvore za dodatnu opremu sa obe strane stola i pružaju udoban oslonac za ruke, naročito kod krupnijih klijenata.

Podešavanje visine:
Odgovarajuća visina stola zavisi od visine terapeuta, vrste tretmana i tehnike rada. Visinu podešavate tako što odvrnete zavrtanj (dugme) na svakoj nozi. Kada podesite svaku nogu na željeni položaj, vratite i pritegnite zavrtnje.

MERE OPREZA
- Redovno održavajte sto. Proverite da li su svi zavrtnji dobro pritegnuti i da sajla nije oštećena ili izlizana. Proverite da na drvenoj konstrukciji nema pukotina.
- Ne opterećujte sto preko preporučene granice nosivosti. To može dovesti do ozbiljne povrede korisnika.
- Za čišćenje vinila ne koristite sredstva na bazi alkohola, jer mogu oštetiti vinilni materijal. Koristite toplu vodu sa sapunom i obrišite do suva.
- Tokom upotrebe proverite da li su sve četiri noge na čvrstoj podlozi i na istom nivou.

Nega presvlake:
Svakodnevno čišćenje: uklonite svakodnevnu prljavštinu sa stola blagim rastvorom sapuna i tople vode. Osušite mekom krpom koja ne ostavlja dlačice.
Dezinfekcija: po potrebi dezinfikujte sto bolničkim sredstvom za dezinfekciju na bazi izopropanola (odobrenim za upotrebu na poliuretanskom vinilu).

Nega drveta:
Vaš sto za masažu izrađen je od odabranog tvrdog drveta i završno obrađen lakom, pa ne zahteva posebnu negu. Po želji ga povremeno možete ispolirati kvalitetnim sredstvom za negu drveta.

Skladištenje:
Pričvrstite postolje naslona za glavu i jastuk za lice za elastičnu traku ispod stola.
Prilikom transporta ili skladištenja stola koristite torbu za nošenje kako biste ga zaštitili od oštećenja. Kada ga ne koristite, čuvajte sto na hladnom i suvom mestu, dalje od direktne sunčeve svetlosti. Ne izlažite sto ekstremnim temperaturama (visokim ili niskim) ni vlazi.

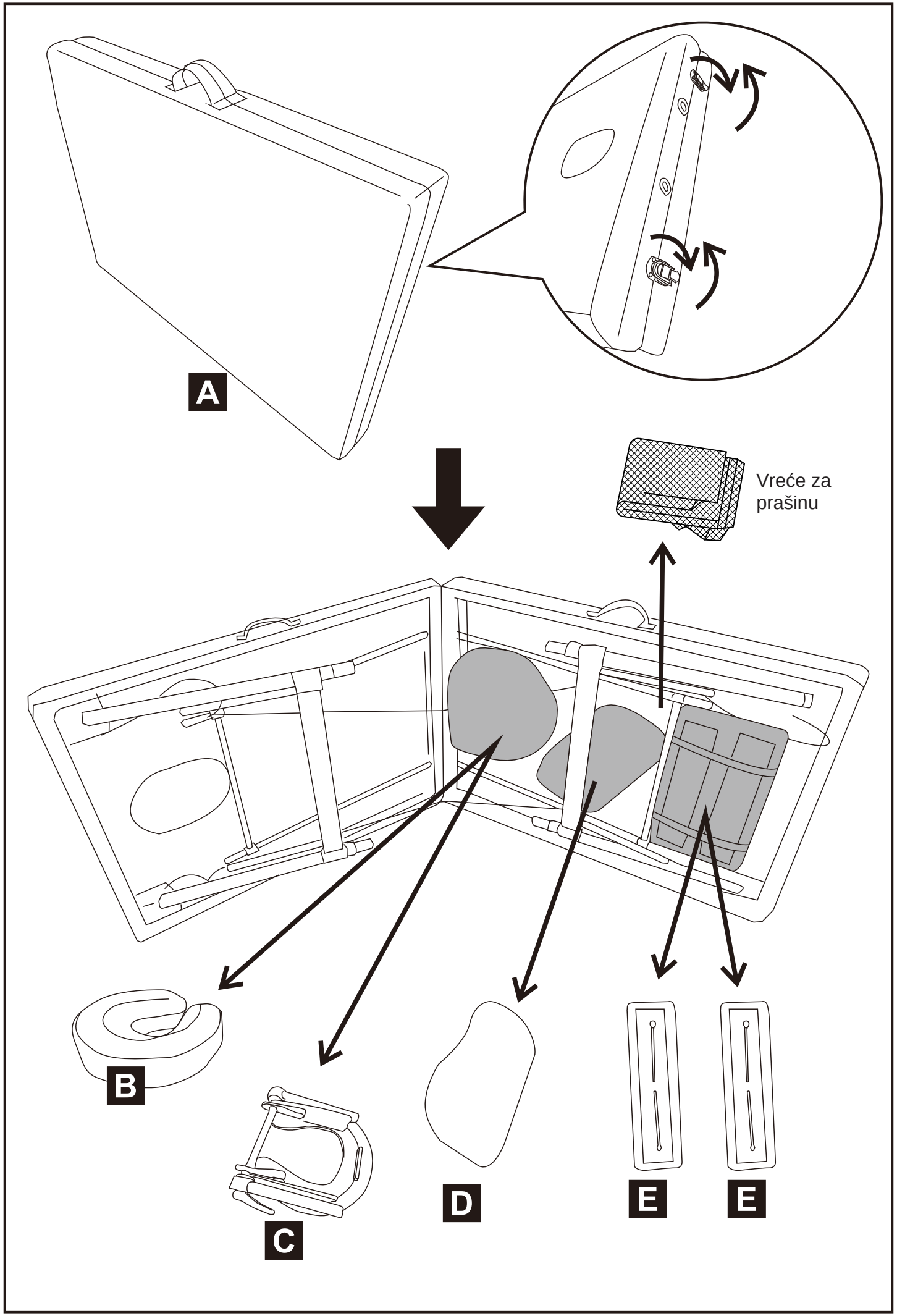
A
Vreće za prašinu
B
C
D
E
E

01

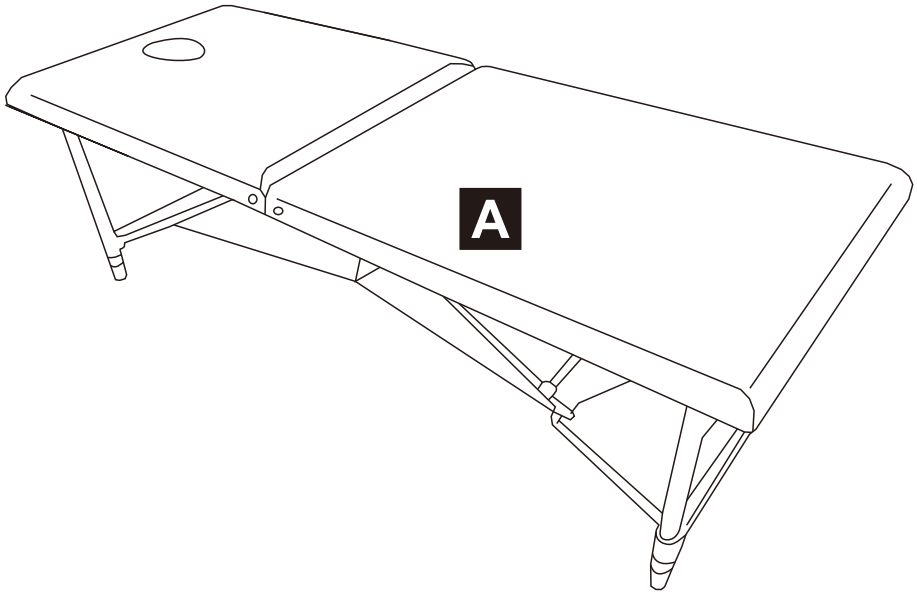

02

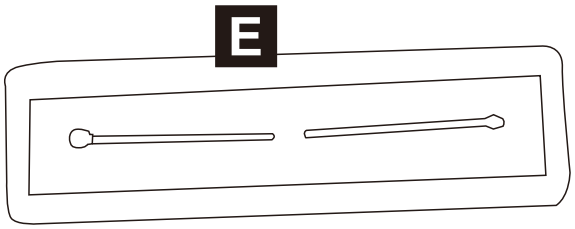

03

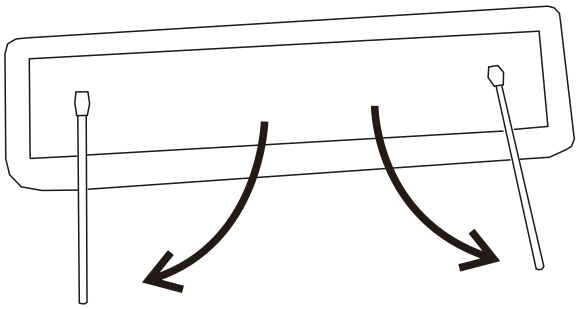

04

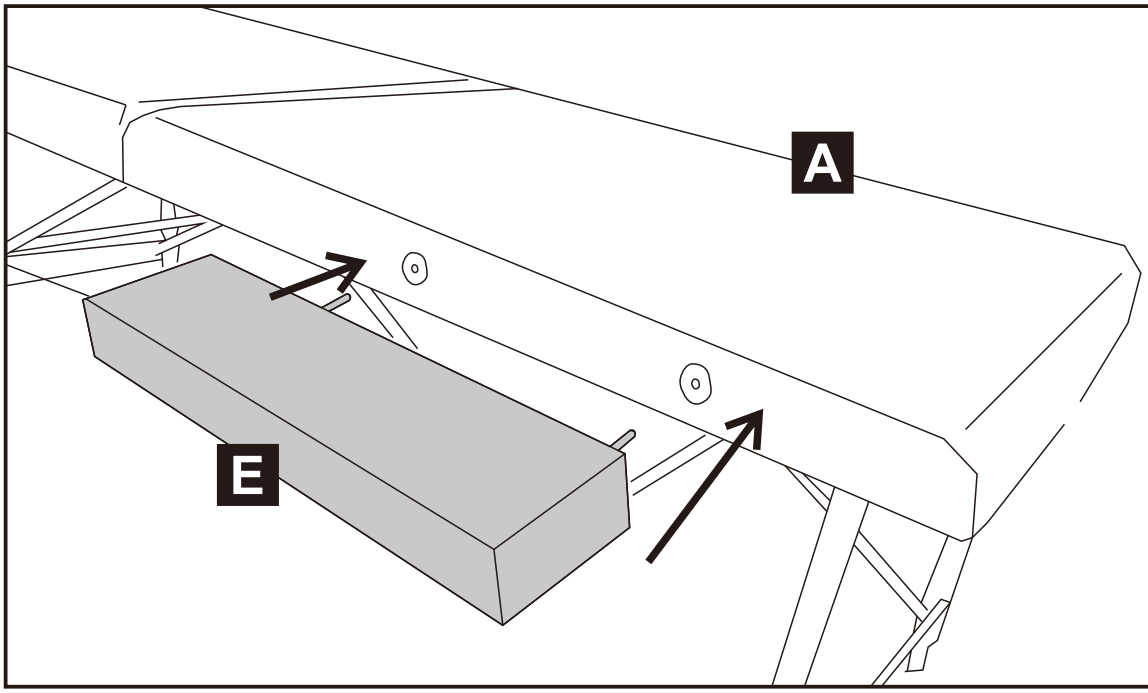

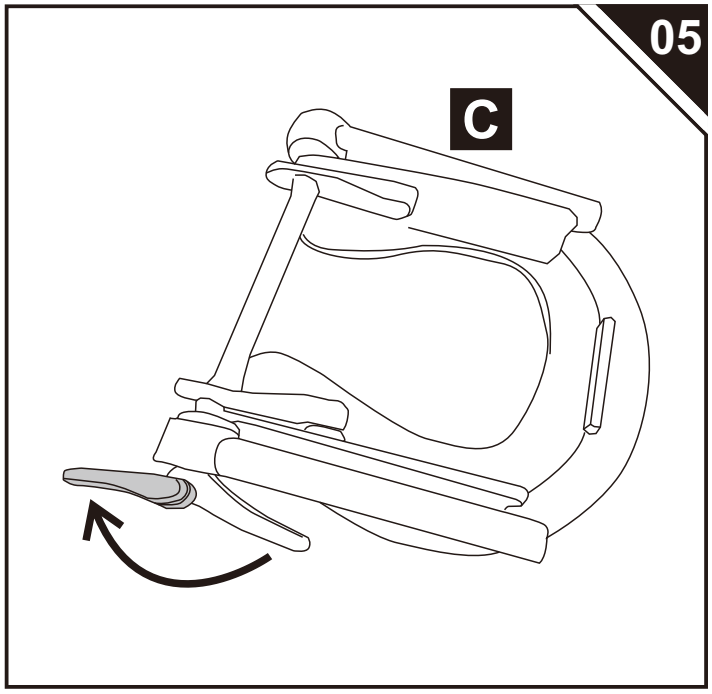
05
C

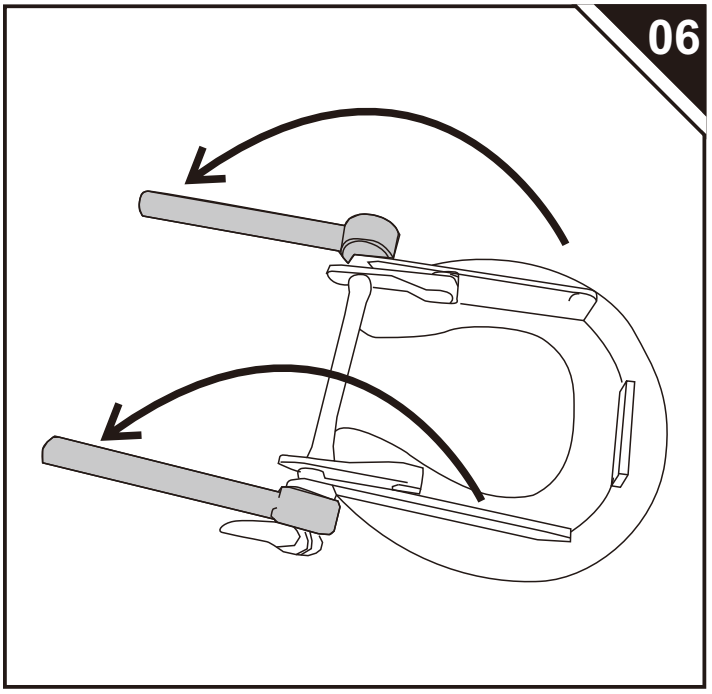
06

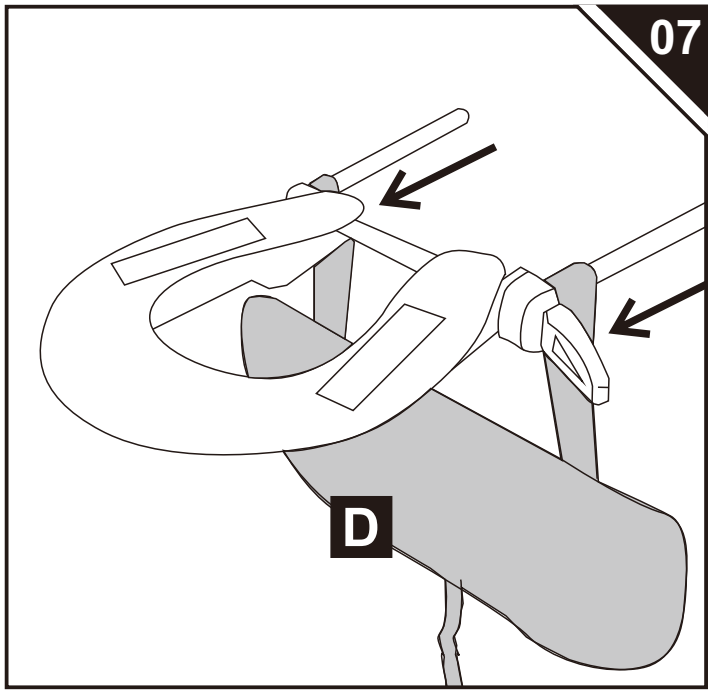
07
D

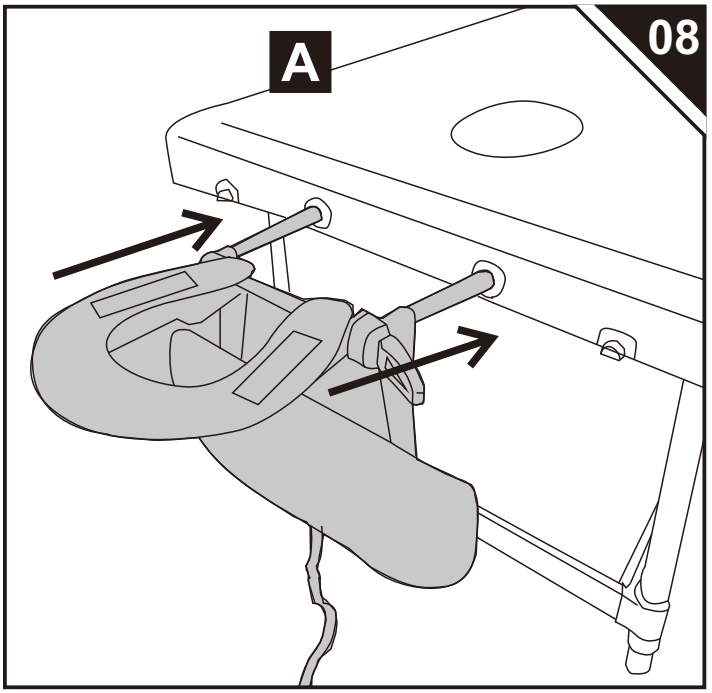
08
A

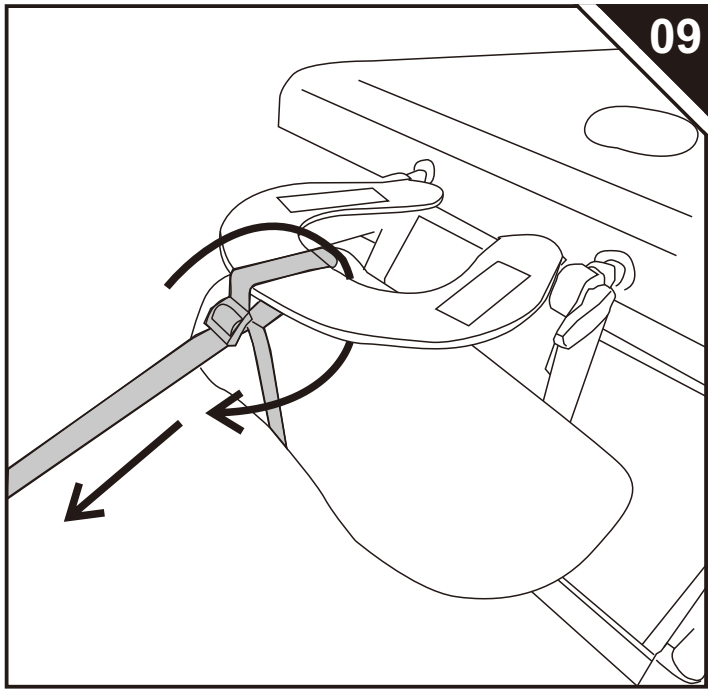
09

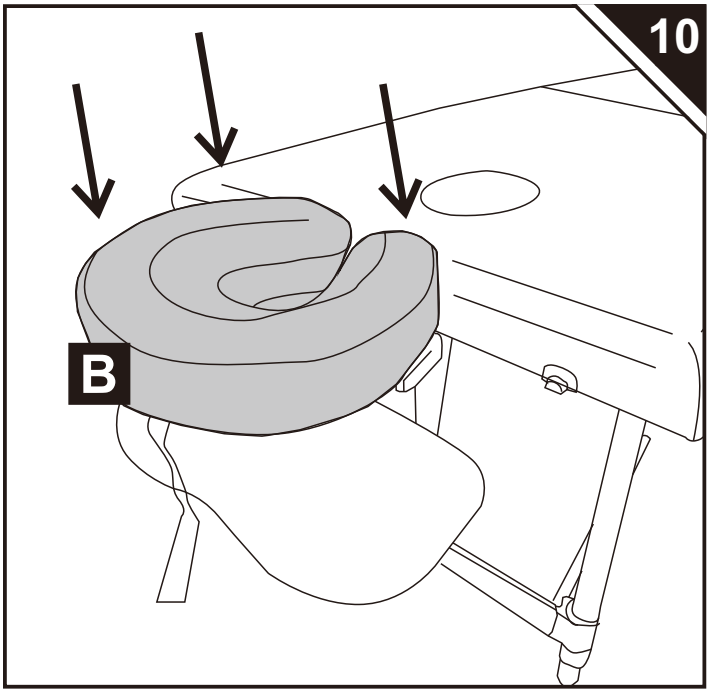
10
B

Gotovo

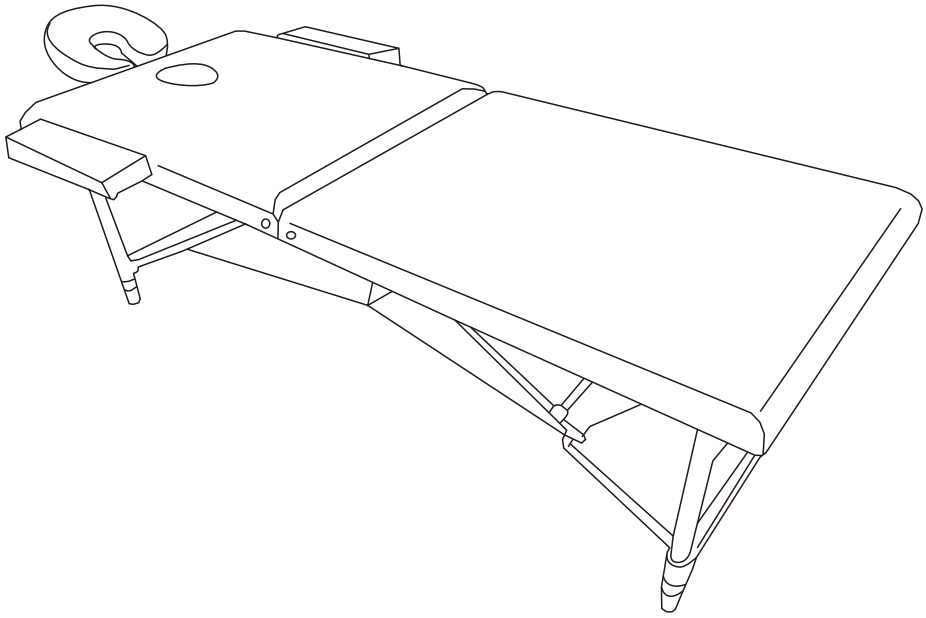

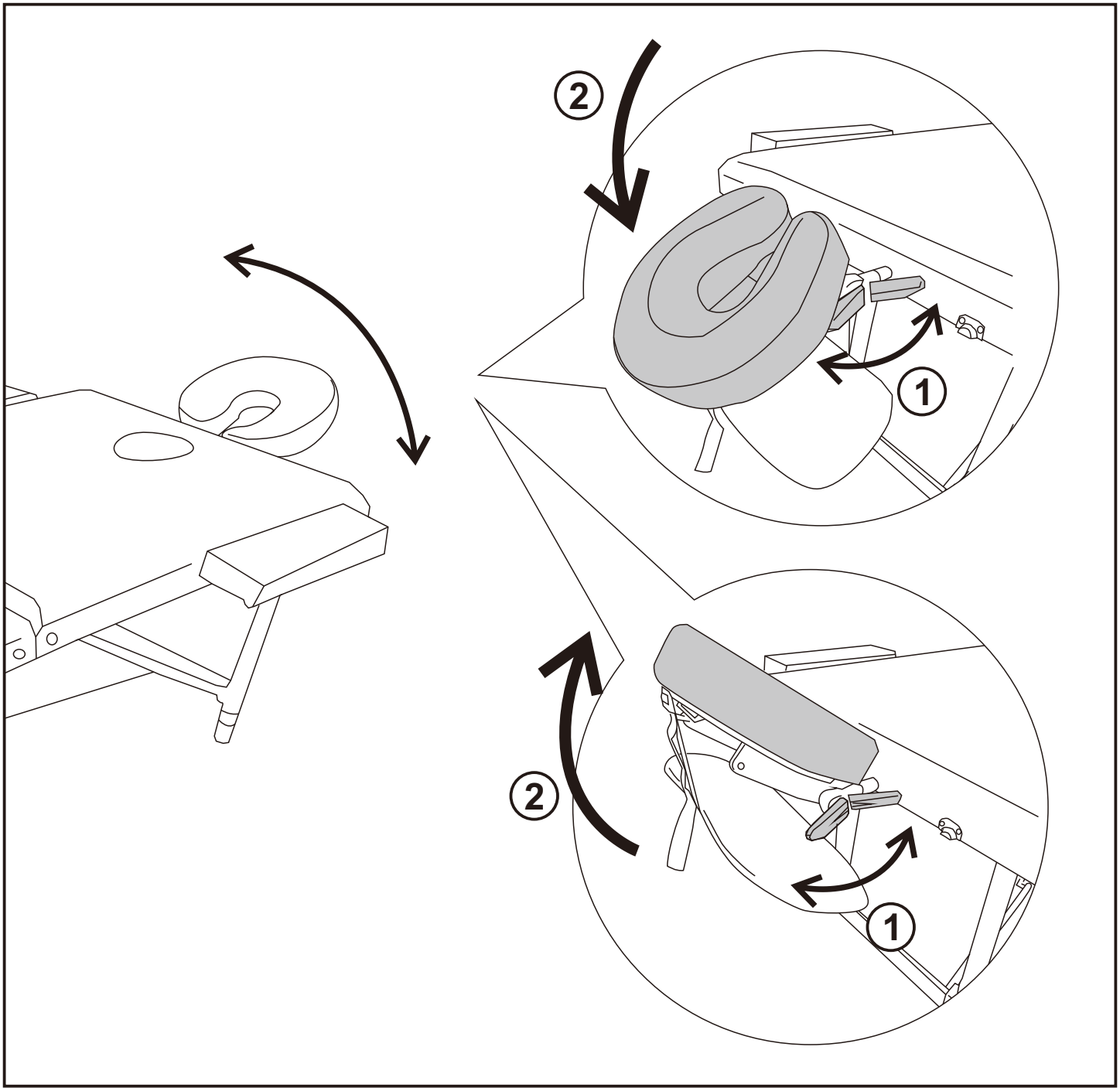

SR

Ako imate bilo kakvih pitanja, obratite se našem centru za korisničku podršku. Naši kontakt podaci su navedeni u nastavku:

akcijskaroba@gmail.com
www.akcijskaroba.rs

UVOZNIK ZA SRBIJU:
AKCIJSKA ROBA PR ĐORDAN ALEKSANDAR
Subotica, Srbija

PROIZVOĐAČ / OVLAŠĆENI PREDSTAVNIK ZA EU:
MH Handel GmbH
Wendenstraße 309
D-20537 Hamburg
Nemačka

ZEMLJA POREKLA: KINA

Kada Vam proizvod više nije potreban, poklonite ga ili ga predajte na reciklažu u skladu sa lokalnim propisima. Ne odlažite ga zajedno sa kućnim otpadom.