IN230700065V01_UK_FR_ES_DE_IT

A61-013



***SR*_VAŽNO: PAŽLJIVO PROČITAJTE I SAČUVAJTE ZA BUDUĆU UPOTREBU.**

BEZBEDNOSNA UPUTSTVA

NEPOŠTOVANJE OVIH UPOZORENJA MOŽE DOVESTI DO OZBILJNIH POVREDA ILI MATERIJALNE ŠTETE.

Radi bezbednosti, ne pokušavajte da sklopite ovaj proizvod pre nego što pažljivo pročitate i ispoštujete sva uputstva. Pregledajte celu kutiju i unutrašnjost svih materijala za pakovanje kako ne biste propustili neki deo ili dodatno uputstvo. Pre početka montaže identifikujte i prebrojte sve delove i okove pomoću spiskova i oznaka delova u ovom uputstvu.

Pravilna i potpuna montaža, upotreba i nadzor ključni su za pravilno postavljanje i smanjenje rizika od nezgode ili povrede. Ako proizvod nije pravilno postavljen, održavan i/ili korišćen, postoji velika verovatnoća ozbiljne povrede.

Nepoštovanje bilo kog upozorenja iz ovog uputstva može dovesti do ozbiljnih telesnih povreda, kao što su posekotine, prelomi kostiju, oštećenje nerava, paraliza, povreda mozga ili smrt. Nepoštovanje upozorenja može dovesti i do materijalne štete. Obratite pažnju na sva upozorenja i mere opreza.

- Ako tokom montaže koristite merdevine, budite izuzetno oprezni.
- Proizvod smeju da postavljaju samo odrasle osobe. Ne dozvolite deci da borave u prostoru montaže dok montaža ne bude završena.
- Svakodnevno proveravajte da li postolje curi. Curenje može izazvati pad proizvoda.
- Pravilno sklopite delove stuba. U suprotnom se delovi stuba mogu razdvojiti tokom igre ili transporta.
- **Većina povreda nastaje usled nepravilne upotrebe i/ili nepoštovanja uputstava. Budite oprezni prilikom korišćenja ovog proizvoda.**

UPOZORENJE

Iz bezbednosnih razloga preporučujemo da postolje napunite peskom umesto vodom. Ako dođe do curenja, voda može neprimetno da istekne, pa se sistem može prevrnuti i izazvati ozbiljne telesne povrede ili materijalnu štetu.

Ako koristite vodu, pažljivo proverite da li postolje curi. Ako primetite curenje, položite sistem na tlo i pozovite korisničku podršku. Sistem koji curi ne koristite, ne podižite i ne igrajte se na njemu.



⚠ UPOZORENJE

VLASNICI MORAJU DA OBEZBEDE DA SVI IGRAČI ZNAJU I POŠTUJU OVA PRAVILA ZA BEZBEDNU UPOTREBU SISTEMA.

1. Ne dozvolite deci da pomeraju ili podešavaju sistem.
2. Pre igre uvek proverite da li je dugme za podešavanje čvrsto pritegnuto.
3. Proverite da li su betonska sidra pravilno postavljena tokom montaže i da li su čvrsta pre igre.
4. Tokom igre, naročito pri zakucavanju, igrači treba da drže lice dalje od table, obruča i mrežice. Ako zubi/lice dođu u kontakt sa tablom, obručem ili mrežicom, može doći do ozbiljne povrede. Igrači tokom igre treba da nose štitnik za zube.
5. Na obruču visite samo kratko, da biste povratili ravnotežu ili izbegli povređivanje drugih. Pustite obruč čim to bude bezbedno.
6. NE klizajte se, ne penjite se i ne igrajte se na postolju ili stubu.
7. Pre svake upotrebe proverite da li je postolje napunjeno prema uputstvu proizvođača. Pre svake upotrebe proverite ima li olabavljenih okova, nestabilnosti i tragova korozije i otklonite ih. Proverite da li postolje curi. Ako curi, voda može neprimetno da istekne, pa se uređaj može prevrnuti. Nikada se ne igrajte na oštećenoj opremi.
8. Podloga ispod postolja mora biti ravna i bez šljunka ili drugih predmeta. Probijanje postolja može izazvati curenje i prevrtanje sistema.
9. Tokom igre ne nosite nakit (prstenje, satove, ogrlice i sl.). Predmeti se mogu zaplesti u mrežicu.
10. Prilikom pomeranja sistema držite šake i prste dalje od pokretnih delova.
11. Jednom mesečno proverite da li na stubu i svim metalnim delovima ima rđe. Potpuno uklonite rđu i ponovo ofarbajte emajl bojom za spoljnu upotrebu. Ako je rđa prodrla u neki čelični deo, zamenite taj deo pre ponovne upotrebe sistema. Držite vodu i organske materije dalje od stuba.
12. Nikada ne koristite niti ostavljajte uređaj u uspravnom položaju ako prethodno niste napunili postolje tegom i pričvrstili betonska sidra, jer se može prevrnuti (npr. u bazen) i izazvati povrede poput gore navedenih.
13. Ne koristite sistem po vetrovitom ili lošem vremenu, jer se može prevrnuti. Postavite sistem na mesto zaštićeno od vetra ili dalje od imovine koja bi mogla biti oštećena ako sistem padne.

TRANSPORT PRENOSIVOG POSTOLJA

1. Pre pomeranja proverite da li je postolje prazno.
2. Stanite ispred postolja, sa strane na kojoj su točkići, i povucite stub ka sebi dok uređaj ne bude u ravnoteži na točkićima.
3. Premestite uređaj na željeno mesto i pažljivo ga spustite.
4. Napunite postolje, pričvrstite betonska sidra i pre igre proverite stabilnost prenosivog postolja.

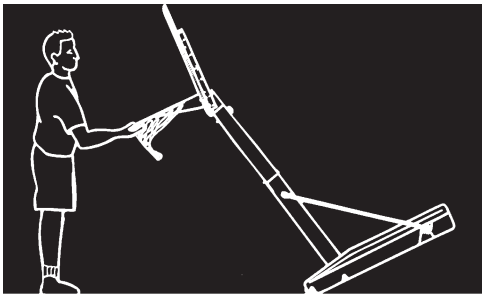

PODEŠAVANJE SISTEMA

1. Jedna osoba mora da pridržava tablu dok druga uklanja dugme i zavrtanj za zaključavanje stuba.
2. Podesite stub na željenu visinu i vratite dugme i zavrtanj.
3. Proverite da li je dugme za podešavanje čvrsto pritegnuto.

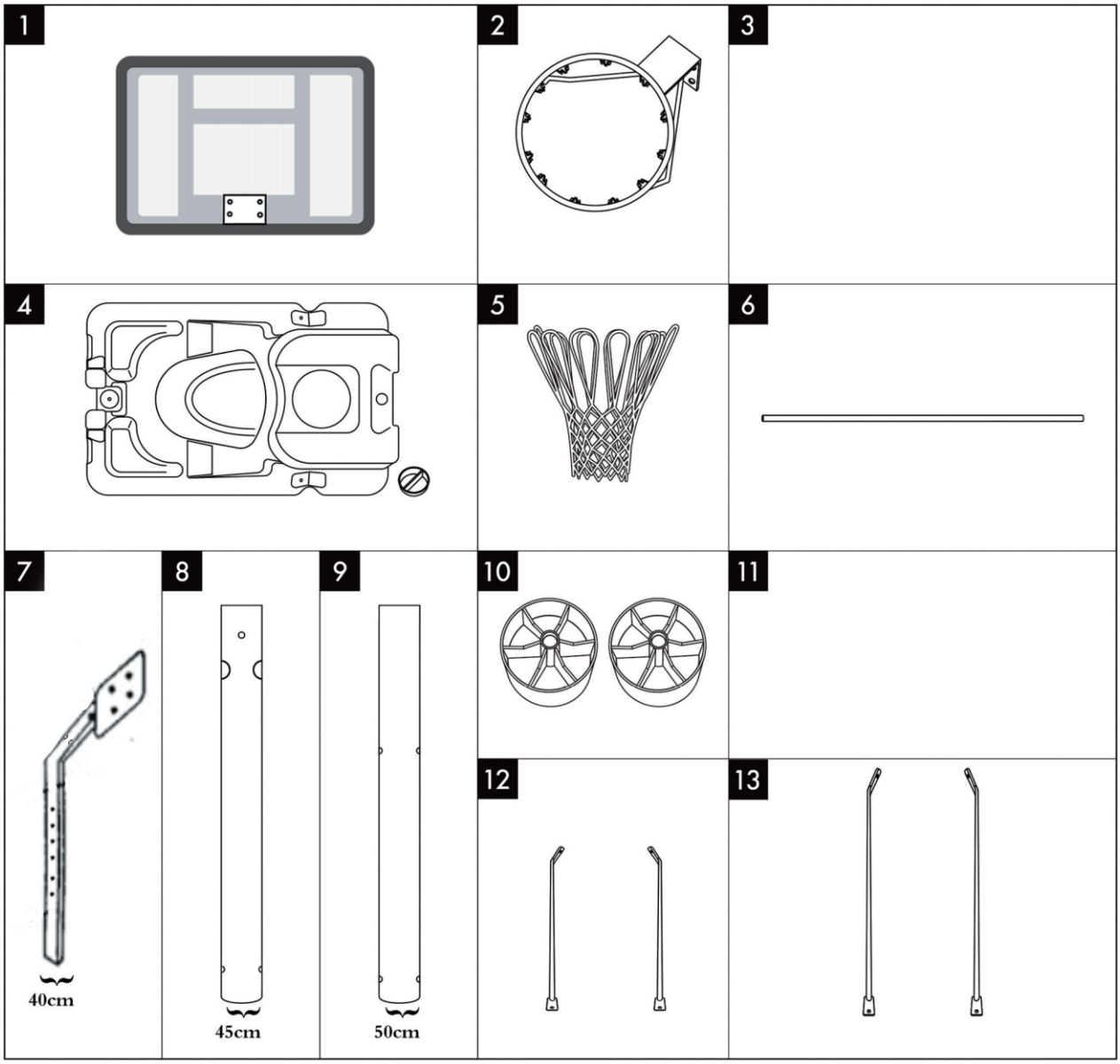
1
2
3
4
5
6
7
8
9
10
11
12
13
40cm
45cm
50cm

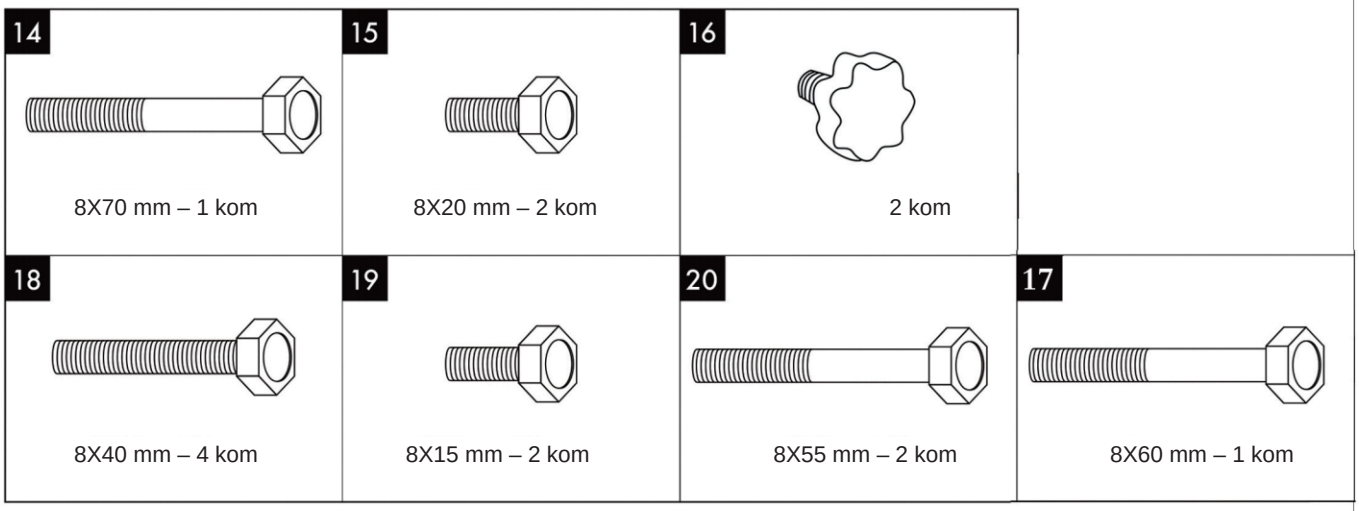
14
8X70 mm – 1 kom
15
8X20 mm – 2 kom
16
2 kom
18
8X40 mm – 4 kom
19
8X15 mm – 2 kom
20
8X55 mm – 2 kom
17
8X60 mm – 1 kom

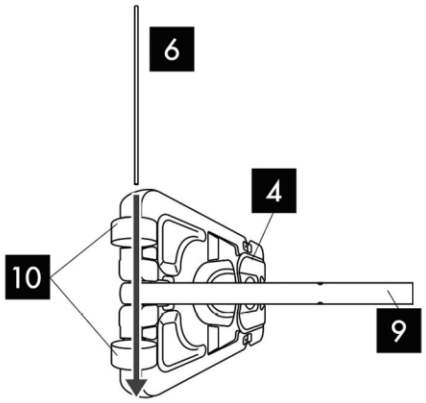

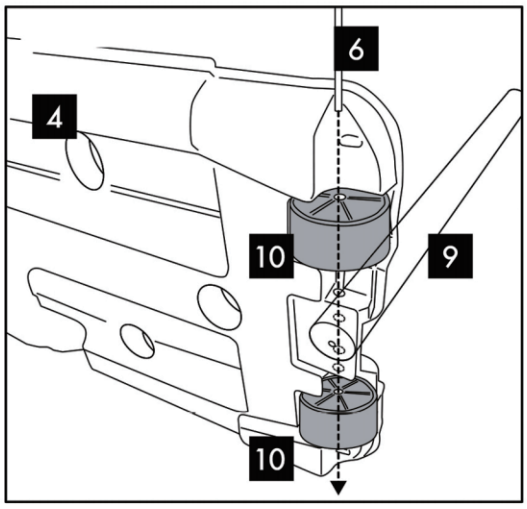

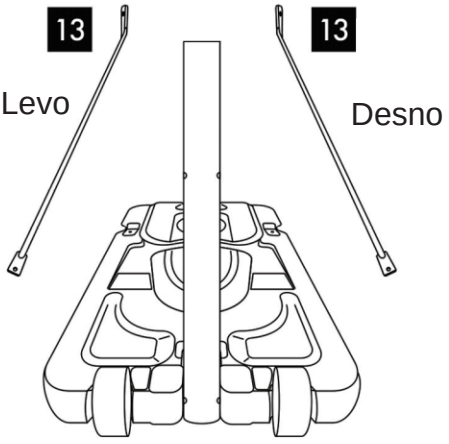

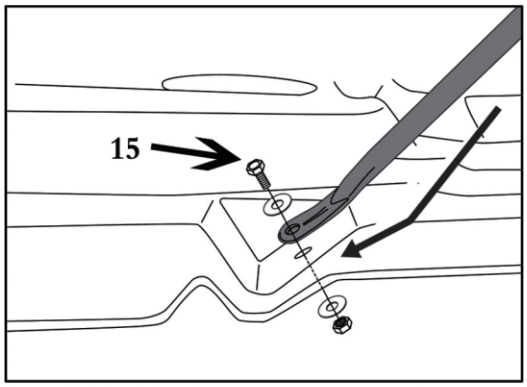

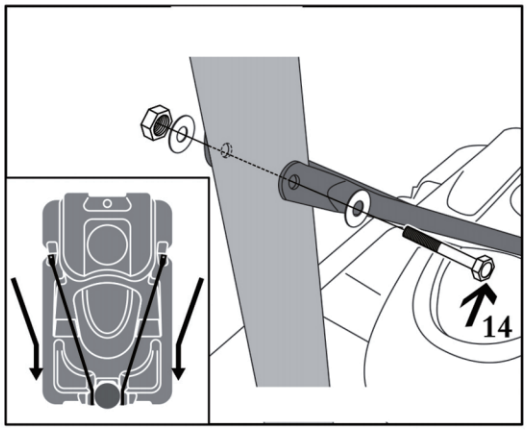

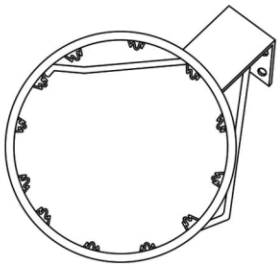

2



5

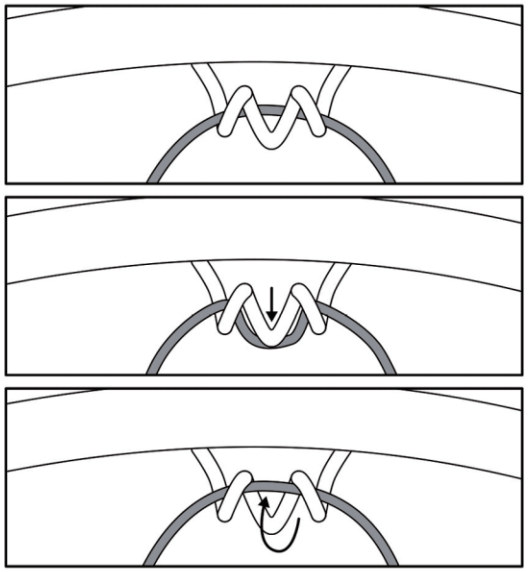

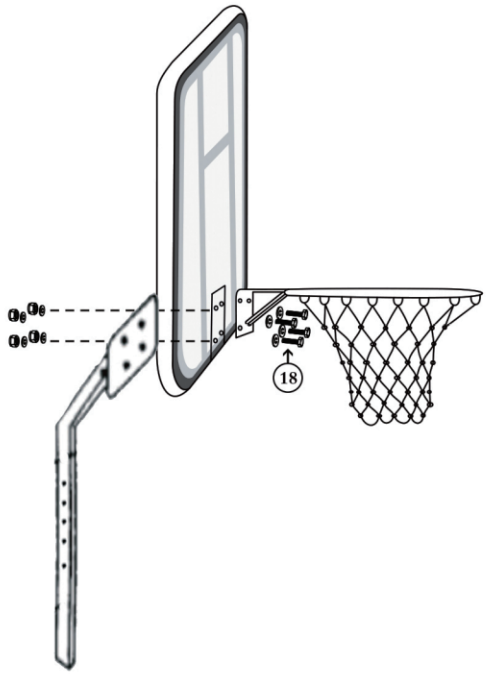
18

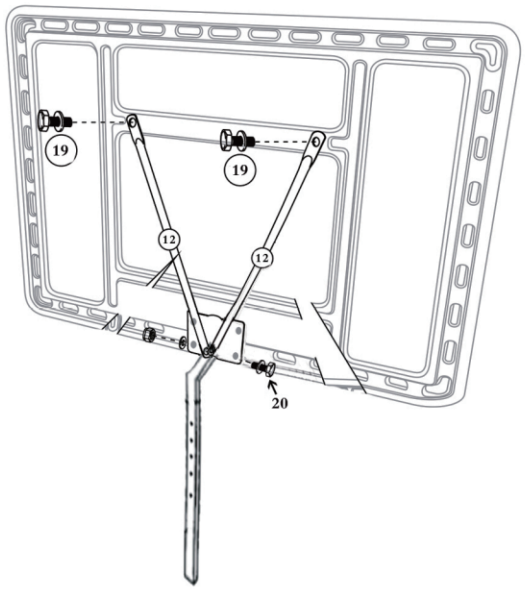
19
19
12
12
20

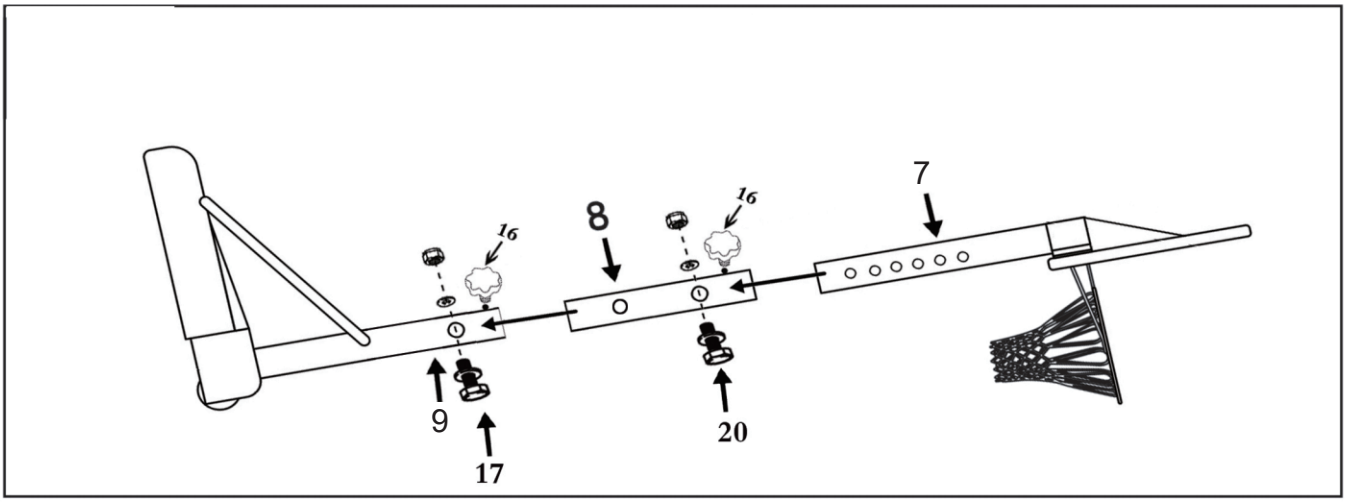
16
8
16
7
9
17
20

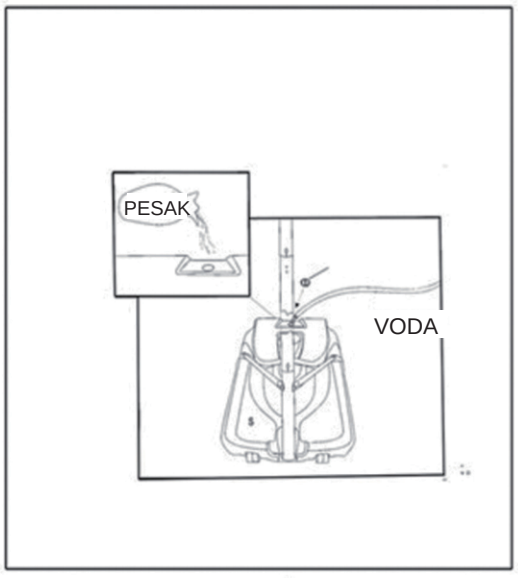
PESAK
VODA

SR

Ako imate bilo kakvih pitanja, obratite se našem centru za korisničku podršku. Naši kontakt podaci su navedeni u nastavku:

akcijskaroba@gmail.com
www.akcijskaroba.rs

UVOZNIK ZA SRBIJU:
AKCIJSKA ROBA PR ĐORDAN ALEKSANDAR
Subotica, Srbija

PROIZVOĐAČ / OVLAŠĆENI PREDSTAVNIK ZA EU:
MH Handel GmbH
Wendenstraße 309
D-20537 Hamburg
Nemačka

ZEMLJA POREKLA: KINA

Kada Vam proizvod više nije potreban, poklonite ga ili ga predajte na reciklažu u skladu sa lokalnim propisima. Ne odlažite ga zajedno sa kućnim otpadom.